Guida all'installazione di LifeSize® Room 220™

November 2009

Copyright Notice

©2005 - 2009 LifeSize Communications Inc, and its licensors. All rights reserved.

LifeSize Communications has made every effort to ensure that the information contained in this document is accurate and reliable, but assumes no responsibility for errors or omissions. Information in this document is subject to change without notice. Companies, names, and data used in examples herein are fictitious unless noted. This document contains copyrighted and proprietary information, which is protected by United States copyright laws and international treaty provisions. No part of the document may be reproduced or transmitted, in any form or by any means, electronic or mechanical, for any purpose, without the express written permission from LifeSize Communications.

Trademark Acknowledgments

LifeSize® is the trademark of LifeSize Communications Inc. All other trademarks are the property of their respective owners.

Patent Notice

For patents covering LifeSize® products, refer to http://www.lifesize.com/support/legal.

Contacting Customer Support

If you have questions, concerns, or need assistance, contact your LifeSize Partner.

Providing Customer Feedback

LifeSize Communications welcomes your comments regarding our products and services. If you have feedback about this or any LifeSize product, please send it to feedback@lifesize.com. Contact information for LifeSize Communications is as follows:

Method	*Address*
Internet	http://www.lifesize.com
E-mail	support@lifesize.com
Phone	(877) LIFESIZE or (877) 543-3749 (512) 347-9300
Fax	(512) 347-9301

Preparazione all’installazione

Nell’accingersi a installare un sistema di videocomunicazione LifeSize, considerare le condizioni fisiche della stanza, la compatibilità con i display e la configurazione della propria rete. LifeSize consiglia di prendere nota delle impostazioni di rete e dei dati di identificazione del sistema prima di iniziare l’installazione. Fare riferimento alla sezione “Configurazione iniziale” a pagina 6, che indica quali informazioni sono necessarie e offre spazio per annotarle.

Configurazione della stanza

Le dimensioni, la forma e la disposizione della stanza e il numero di persone che la occupano determinano il luogo in cui si collocheranno i componenti per la videoconferenza. Ad esempio, in una sala conferenze con molti partecipanti, posizionare un LifeSize MicPod o un LifeSize Phone al centro dei partecipanti poiché i pattern di rilevamento sono omnidirezionali.

Attenzione: evitare di disporre i cavi del codec in zone dove ci sia traffico, in quanto è possibile inciamparvi, con conseguenti infortuni alle persone e danni irreversibili ai connettori dei cavi e del codec. Se i cavi devono necessariamente attraversare zone di passaggio, usare dei metodi o dei sistemi di protezione che evitino il rischio di inciampare.

La luce della sala influisce sulla qualità delle immagini. L’illuminazione ottimale per i sistemi LifeSize è compresa fra 300 e 500 lux. Se i livelli di illuminazione sono troppo bassi, si può pensare di integrarli con illuminazione artificiale. La luce indiretta proveniente da fonti soffuse o riflessa da pareti chiare produce spesso ottimi risultati. Evitare:

- la luce solare diretta sul soggetto, sullo sfondo o sull’obiettivo della videocamera
- l’illuminazione diretta del soggetto e dell’obiettivo della videocamera
- luci colorate
- forti fonti luminose laterali o luce intensa dall’alto.

Consultare il proprio amministratore di sistema o il distributore LifeSize per dettagli sulle esigenze specifiche di illuminazione dell’ambiente.

Tipi di display e risoluzioni supportate

Il sistema di videocomunicazione LifeSize si connette alla maggior parte dei display ad alta risoluzione (minimo 720p), tra cui:

- schermi piatti al plasma, LCD e LED
- TV di grandi dimensioni a retroproiezione (display a 720p/1080p)
- display a proiezione frontale
- configurazioni sala A/V a retroproiezione.

Le risoluzioni supportate includono:

Display 1:

- 1280 x 720p60
- 1280 x 768p60
- 1920 x 1080p30
- 1920 x 1080i60

Display 2:

- 1280 x 720p60
- 1280 x 768p60
- 1920 x 1080p30
- 1920 x 1080i60

L'uscita principale di LifeSize Room 220 assume automaticamente la risoluzione 720p60 e funziona con qualsiasi display HDMI a 720p. Per informazioni su come cambiare la risoluzione per i display HDMI 1080, fare riferimento a "Modifica della risoluzione del display" a pagina 19.

Nota: le opzioni **Risoluzione display 1** e **Risoluzione display 2** in **Preferenze amministratore : Aspetto : Display** assumono automaticamente il valore *Auto* se si seleziona un'opzione per queste preferenze che non è supportata dal display collegato. Per ulteriori informazioni sulla risoluzione dei problemi relativi alle eccezioni a questo comportamento e sulla modifica della risoluzione del display, fare riferimento a "Modifica della risoluzione del display" a pagina 19.

LifeSize consiglia di usare la configurazione a due display per le presentazioni.

Nota: se le risoluzioni non sono identiche, il display 2 potrà visualizzare solo presentazioni e non sarà in grado di riprodurre il segnale del display principale o di visualizzare chiamate. Per ulteriori informazioni, consultare "Configurazione di un secondo display" a pagina 20.

Installazione protetta da firewall

LifeSize consiglia di installare il sistema dietro un firewall e di bloccare almeno le seguenti porte:

- 22 (SSH)
- 23 (Telnet)
- 80 (HTTP)
- 443 (HTTPS)

Se tali porte devono rimanere aperte, per garantire sicurezza, cambiare la password predefinita dell'amministratore e la password di interfaccia della riga di comando. Per informazioni su come cambiare la password predefinita dell'amministratore, fare riferimento a "Modifica della password amministratore" nella *Guida dell'amministratore dei sistemi di videocomunicazione LifeSize*.

Per informazioni sulla modifica della password dell'interfaccia della riga di comando, consultare il documento *LifeSize Automation Command Line Interface* disponibile nella pagina Support del sito www.lifesize.com.

Configurando le preferenze nell'interfaccia utente, è anche possibile disabilitare l'accesso SSH e Web del sistema. Come impostazione predefinita, l'accesso Telnet è disabilitato. Per ulteriori informazioni, fare riferimento alla *Guida dell'amministratore dei sistemi di videocomunicazione LifeSize*.

Larghezza di banda della rete

Un'insufficiente larghezza di banda della rete può portare a scarsa qualità audio e video. LifeSize consiglia una capacità di almeno 1 Mb/s (in entrata e in uscita) per le videochiamate ad alta definizione. Nel corso di videochiamate con minore larghezza di banda, i sistemi LifeSize scelgono automaticamente la miglior risoluzione disponibile per la larghezza di banda utilizzabile.

Server DNS

Se si prevede di usare indirizzi di dominio per effettuare le chiamate, bisogna configurare un server DNS (Domain Name Server) o servirsi di un server DHCP (Dynamic Host Configuration Protocol) che imposti automaticamente un server DNS.

Configurazione iniziale

Durante l'installazione, il sistema LifeSize chiede di eseguire la prima configurazione. LifeSize consiglia di raccogliere tutti i dati necessari prima dell'installazione. Le sezioni seguenti indicano quali informazioni sono necessarie e offrono spazio per annotarle. Può essere necessario consultare il proprio amministratore di rete per avere le impostazioni di rete e i dati di identificazione del sistema.

Nota: le schermate della configurazione iniziale appaiono anche dopo aver eseguito il ripristino del sistema. Per maggiori informazioni, fare riferimento a "Ripristino delle impostazioni predefinite" nella *Guida dell'amministratore dei sistemi di videocomunicazione LifeSize*.

Lingua

È possibile scegliere la lingua di visualizzazione dell'interfaccia. L'impostazione predefinita è l'inglese.

Password amministratore e utente

Alcune funzioni e preferenze disponibili dall'interfaccia utente sono accessibili solo agli amministratori in possesso di password. Per ragioni di sicurezza, LifeSize consiglia di cambiare la password predefinita dell'amministratore (1 2 3 4) durante la configurazione iniziale.

È anche possibile impostare una password utente per controllare l'accesso alle preferenze utente che consentono di:

- modificare l'aspetto dell'interfaccia utente
- specificare le modalità di risposta alle chiamate
- configurare le impostazioni audio
- cambiare le impostazioni delle videocamere e degli ingressi DVI-I
- riavviare il sistema.

Le password amministratore e utente possono contenere qualsiasi combinazione di numeri da 0 a 9 e i simboli * (asterisco) e # (cancelletto), fino a un massimo di 16 caratteri.

Nota: se si imposta la password utente, è comunque possibile utilizzare la password amministratore per accedere alle preferenze utente.

Password amministratore: _____

Password utente: _____

Identificazione del sistema

Le informazioni che identificano il sistema all'utente sono visualizzate nell'interfaccia utente.

Nelle preferenze, specificare la propria località usando l'opzione **Ubicazione**. Il valore predefinito è Stati Uniti. L'impostazione **Fuso orario** permette di definire l'ora del sistema, visualizzata nella barra di stato sulla pagina principale dell'interfaccia utente. Il valore predefinito è GMT. È necessario impostare questa preferenza anche se si specifica un server NTP durante la configurazione iniziale (consultare "Impostazioni di rete" a pagina 8).

I campi **Nome sistema**, **Numero video** e **Numero voce** vengono visualizzati nella schermata principale dell'interfaccia utente. Il nome del sistema può anche apparire nelle directory locale e aziendale. LifeSize consiglia di modificare il nome del sistema predefinito specificandone uno che identifichi in modo chiaro il sistema per gli utenti.

Nome sistema (per identificare questa installazione nella rete): _____

Numero video: _____

Numero telefono: _____

Preferenze di selezione per videochiamate e chiamate in voce

I sistemi LifeSize supportano i protocolli IP o ISDN per la selezione video. L'impostazione predefinita per l'opzione **Composizione video** è *Auto* e permette al sistema di determinare la miglior modalità di chiamata.

È possibile impostare l'opzione **Composizione vocale** su *VoIP*, *ISDN* o *Multifrequenza*. Per chiamate in voce, il parametro *VoIP* usa lo standard H.323 o SIP, il parametro *Multifrequenza* usa PSTN. L'impostazione predefinita è VoIP.

Nota: la composizione a impulsi non è supportata.

Quando si effettua una chiamata usando il pulsante **Voce** di un LifeSize Phone collegato al sistema e il metodo di selezione delle chiamate in voce è impostato su Multifrequenza, si possono comporre solamente numeri telefonici utilizzando la connettività PSTN. Quando il metodo di selezione delle chiamate in voce è impostato su VoIP, si possono comporre sia indirizzi IP che numeri telefonici.

Quando si effettua una chiamata usando il telecomando o il pulsante **Video** del telefono, è possibile comporre sia numeri telefonici che indirizzi IP. In questo modo i sistemi interni a una rete aziendale senza accesso a un gateway possono chiamare altri sistemi LifeSize nella rete usando i relativi indirizzi IP.

Impostazioni di rete

Come impostazione predefinita, il protocollo DCHP è abilitato sui sistemi LifeSize. Se si imposta **DHCP** su *Disabilitato*, bisogna definire le opzioni **Indirizzo IP** (inserendo l'indirizzo IP configurato localmente, se non è stato assegnato da un server DHCP), **Maschera di sottorete** (usata per dividere l'indirizzo IP in identificatore di rete e identificatore di host) e **Gateway predefinito** (indirizzo IP del gateway predefinito usato dal sistema).

Indirizzo IP: _____

Maschera di sottorete: _____

Gateway predefinito: _____

Si può inserire il **Nome host** del sistema. Se non si possiede un server DHCP che imposta automaticamente un server DNS, inserire gli indirizzi IP per configurare i **Server DNS**. Inoltre, si possono definire anche i nomi di dominio da cercare quando si risolvono i nomi host. Il DNS (Domain Name System) viene usato per tradurre i nomi dei nodi di rete in indirizzi; impostare questa preferenza per usare il DNS per convertire i nomi host dei dispositivi in indirizzi IP.

Nome host: _____

Server DNS: _____

Ricerca nomi di dominio: _____

Se si sceglie un'impostazione diversa da *Auto* (valore predefinito) per l'opzione **Velocità di rete**, assicurarsi che corrisponda alla velocità e al duplex configurati sullo switch di rete.

Velocità di rete: _____ Duplex di rete: _____

È possibile inserire il nome host o l'indirizzo IP di un server NTP (Network Time Protocol) per impostare automaticamente la data e l'ora del sistema. Il sistema LifeSize ignora il valore specificato per il nome host del server NTP se la preferenza **DHCP** è impostata su *Abilitato* e il server DHCP può fornire l'indirizzo di un server NTP al sistema LifeSize.

Protocollo NTP: _____

Preferenze audio: Microfono attivo

Il valore predefinito dell'impostazione **Microfono attivo** è *Auto*. Il sistema rileva i dispositivi di ingresso audio collegati e definisce il microfono attivo nell'ordine seguente:

- telefono
- ingresso microfono
- videocamera 1

Se si desidera utilizzare un dispositivo collegato all'ingresso linea 1 o all'ingresso linea 2 nel codec come microfono attivo, è necessario selezionare l'ingresso linea corrispondente manualmente per **Microfono attivo.**

Il campo **Microfono attivo** nella pagina **Informazioni sistema** mostra il dispositivo selezionato come microfono attivo. Quando il valore è **Nessuno**, sulla barra di stato della schermata principale dell'interfaccia utente compare l'indicatore No microfono attivo , per indicare che non è disponibile alcun microfono attivo. È possibile visualizzare la pagina **Informazioni sistema** dopo aver installato il sistema e al termine della configurazione iniziale. Visualizzata la schermata principale, premere il pulsante del telecomando LifeSize.

Nota: se si seleziona *Ingresso linea 1, Ingresso linea 1 (senza AEC), Ingresso linea 2* oppure *Ingresso linea 2 (senza AEC)* come microfono attivo e non è collegato alcun dispositivo al connettore opportuno sul codec, la pagina **Informazioni sistema** mostra Ingresso linea 1 o Ingresso linea 2 come stato per **Microfono attivo**. Nell'interfaccia utente non compare il messaggio+ No microfono attivo.

Le impostazioni *Ingresso microfono (senza AEC), Ingresso linea 1 (senza AEC) e Ingresso linea 2 (senza AEC)* per **Microfono attivo** servono per l'uso con un microfono dotato di un proprio eliminatore di eco acustica.

Preferenze audio: Volume microfono attivo

È possibile regolare l'audio del microfono attivo selezionando **Volume microfono attivo** e premendo **OK** sul telecomando LifeSize.

Nota: quando il microfono attivo è *Ingresso microfono*, *Videocamera 1 o Ingresso linea*, si attivano un eliminatore di eco acustica incorporato e un riduttore di rumore. L'eliminatore tenta automaticamente di regolare il volume dell'audio a livelli ottimali.

Quando si accede alla preferenza, sotto **Volume microfono attivo** appare un misuratore audio. Il misuratore audio segue l'elaborazione del segnale digitale, il controllo guadagno automatico (AGC) e i controlli di volume e tono sul percorso della voce trasmessa come indicato nell'immagine seguente.

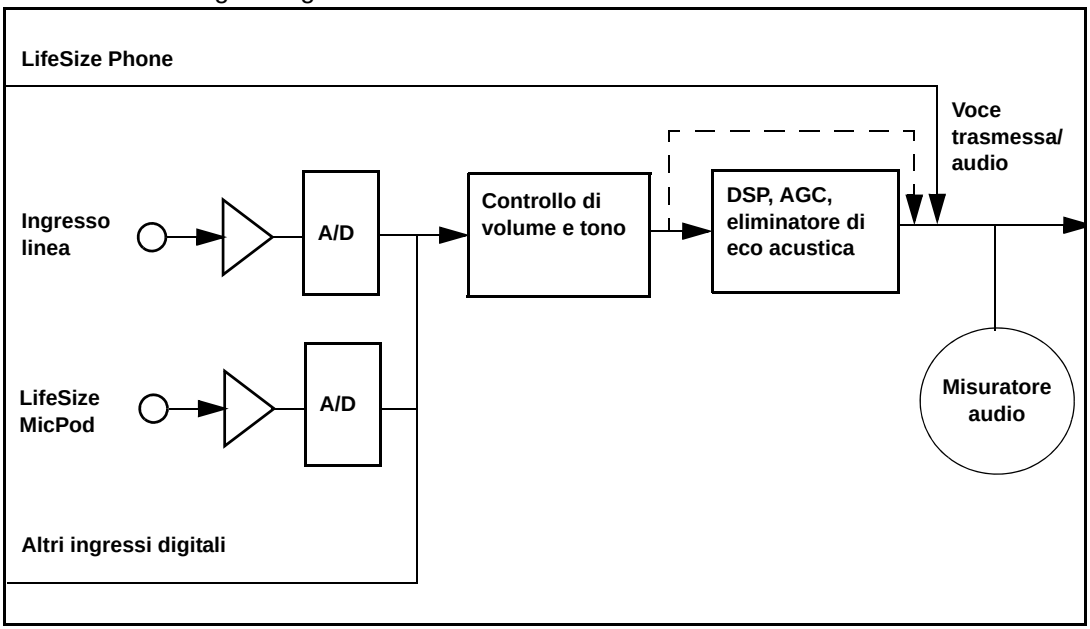

La riga tratteggiata illustra il percorso audio quando si seleziona *Ingresso microfono (senza AEC), Ingresso linea 1 (senza AEC)* o *Ingresso linea 2 (senza AEC)* come microfono attivo. Questa modalità è utile per configurare i guadagni del sistema, ma non deve essere mai usata durante le chiamate se l'installazione non comprende gli ingressi audio con AEC esterno. Se non si utilizzano degli AEC, potrebbero verificarsi echi.

Se si seleziona LifeSize Phone come microfono attivo, l'opzione **Volume microfono attivo** non è disponibile. I microfoni LifeSize Phone regolano il volume automaticamente. Lo stream vocale bypassa tutti i processi del sistema LifeSize, fra cui i controlli di volume e tono, e viene alimentato direttamente nel percorso della voce trasmessa.

Il misuratore audio visualizza il livello della voce trasmessa in decibel (dB) scarto quadratico medio (RMS) sotto il fondo scala digitale (DFS). Il misuratore ha una precisione di ± 1 dB. Il livello massimo è 0 dB. I livelli sotto -50 dB non vengono visualizzati e indicano un ingresso molto silenzioso o inattivo. I livelli tipici durante una chiamata raggiungono valori compresi tra -28 e -22 dB DFS. L'AEC e l'AGC tentano di mantenere il livello di trasmissione RMS sotto -20 dB DFS. Le seguenti immagini mostrano cosa appare in un misuratore audio a diversi livelli.

Ingresso molto silenzioso o inattivo sotto -50 dB (senza barre)

Livello DFS -20 dB (ultima barra verde)

Livello DFS -10 dB (ultima barra gialla)

Livello DFS 0 dB (livello massimo possibile; la prima barra rossa è -9 dB)

Tipico livello vocale di trasmissione in una chiamata

Quando si imposta **Volume microfono attivo** per LifeSize MicPod o LifeSize Focus, posizionare qualcuno dove di solito si siedono i partecipanti ad una chiamata nella sala conferenze e chiedere di parlare a volume normale, rivolto verso il microfono attivo.

Utilizzare il misuratore audio per verificare visivamente che il livello di trasmissione raggiunga valori inclusi nell'intervallo desiderato da -28 a -22 dB.

LifeSize consiglia di impostare il volume da 5 a 8 per **Volume microfono attivo** per la maggior parte delle applicazioni LifeSize MicPod.

LifeSize consiglia di impostare il volume da 5 a 10 per Volume microfono attivo per la maggior parte delle applicazioni LifeSize Focus.

Se si imposta **Volume microfono attivo** su un'opzione di ingresso linea quando si utilizza un mixer esterno o un microfono amplificato, seguire questa procedura.

1. Selezionare *Ingresso linea 1 (senza AEC)* oppure *Ingresso linea 2 (senza AEC)* per **Microfono attivo** in base al connettore di ingresso linea sul a cui è collegato il dispositivo.

2. Posizionare qualcuno a circa un metro dal microfono, rivolto verso di esso, a chiedere di parlare a volume normale.

3. Regolare il **Volume microfono attivo** e il livello di uscita mixer esterno finché il misuratore non raggiunge valori compresi tra -28 e -22 dB. LifeSize consiglia di regolare il volume del mixer esterno in modo da raggiungere livelli di picco compresi tra -28 e -22 dB del misuratore audio con il controllo **Volume microfono attivo** impostato su un valore non inferiore a 5 o non superiore a 15.

4. Se il microfono o il mixer utilizzato è dotato di eliminatore di eco acustica, non sono necessarie ulteriori regolazioni. Diversamente, selezionare *Ingresso linea 1 o Ingresso linea 2* per **Microfono attivo**. Tale operazione attiva le funzioni dell'eliminatore di eco acustica del sistema LifeSize, la riduzione del rumore e il controllo guadagno automatico. Se non si utilizza un eliminatore di eco acustica, potrebbero verificarsi gravi effetti di eco.

5. Dopo la regolazione, verificare che i livelli di picco quando si parla normalmente ad un metro dal microfono siano compresi tra -28 e -22 dB. L'AGC tenta di mantenere il livello di trasmissione sotto -20 dB, ovvero l'intervallo verde del grafico a barre.

È inoltre disponibile un misuratore audio per le opzioni **Volume ingresso linea 1** e **Volume ingresso linea 2** per l'impostazione di un livello audio per un dispositivo collegato a questi ingressi nel codec quando l'ingresso linea 1 o l'ingresso linea 2 non è selezionato come microfono attivo.

Preferenze audio: Uscita videochiamate e chiamate vocali

Se si intende usare altoparlanti esterni diversi da LifeSize Phone per l'audio sia per le videochiamate che per le chiamate in voce, assicurarsi che le preferenze **Uscita audio videochiamate** e **Uscita audio chiamate voce** siano impostate su *Uscita linea*. Se si usa un LifeSize Phone per l'audio, impostare queste preferenze su *Telefono*. L'impostazione predefinita di **Uscita audio videochiamate** è *Uscita linea* mentre quella di **Uscita audio chiamate voce** è *Telefono*.

Preferenze audio: Test degli altoparlanti

È anche possibile collaudare gli altoparlanti di uscita principali per verificarne il volume o assicurarsi che funzionino correttamente. Selezionare *Auto* per l'opzione **Test uscita audio principale** in modo da completare un ciclo di test sugli altoparlanti disponibili. Il test continua finché non si seleziona *Off*. Inoltre, è possibile inviare il tono al canale sinistro o destro selezionando *Test sinistra* o *Test destra*. Il tono viene inviato contemporaneamente sia all'uscita linea che all'uscita video HD del display 1.

Componenti di LifeSize Room 220

La confezione del sistema LifeSize Room 220 include i componenti seguenti.

- Uno dei componenti elencati di seguito:
  - LifeSize Phone
  - LifeSize MicPod, vedere "Periferiche opzionali" a pagina 21 per l'opzione con due LifeSize MicPod
- LifeSize Camera 200 con cavo HDMI standard da 3 m
- Codec LifeSize Room 220
- Telecomando LifeSize (con tre batterie AAA)
- Scheda di riferimento rapido
- CD contenente la documentazione

Installazione di un sistema LifeSize Room 220

Prima di installare un sistema di videocomunicazione LifeSize, leggere *le note sulla normativa e la sicurezza LifeSize* per le informazioni importanti sulla sicurezza. Il documento è disponibile sul CD-ROM contenente la documentazione e alla pagina Support del sito www.lifesize.com.

Attenzione: prestare attenzione quando si collegano i cavi al codec al fine di non danneggiare i cavi o i connettori del codec. Guardare il retro del codec o verificare che tutti i connettori siano visibili quando si collega un cavo al codec.

Per installare il sistema LifeSize, estrarre tutti i componenti dalla confezione del prodotto, compresi i cavi, e posizionarli nella sala conferenze secondo la necessità.

Attenzione: non collocare nessun oggetto sopra o nei pressi del codec che possa ostruire il flusso d'aria attorno all'unità o che possa generare calore. In caso contrario, il sistema può surriscaldarsi e riavviarsi. Il surriscaldamento per periodi prolungati può danneggiare il codec. Verificare che la stanza in cui si colloca il codec sia ventilata correttamente e sia a temperatura controllata.

Per una rappresentazione grafica della configurazione corretta, consultare la scheda di riferimento rapido LifeSize in dotazione con il sistema. I numeri sulla scheda di riferimento rapido corrispondono alle operazioni seguenti.

1. Aprire il vano batterie sul retro del telecomando.
   a. Prima di inserire le batterie, tendere le due fascette attraverso lo slot della batteria esterna più vicino.
   b. Inserire le due batterie esterne, dapprima con il polo negativo (-) contro la molla, quindi spingendo verso il basso il polo positivo (+), accertandosi di trattenere le fascette sotto di esse.
   c. Disporre la fascetta più lunga sopra entrambe le batterie appena installate e inserire la batteria centrale: introdurre per primo il polo negativo, spingendolo contro la molla e fermando la fascetta lunga sotto la batteria. Infine, spingere verso il basso il polo positivo per completare l'installazione.
   d. Disporre le estremità delle fascette sopra la batteria centrale e riposizionare il coperchio.
2. Inserire il codec nel sostegno allineando i fori dei perni alla base. Fissare il codec al sostegno serrando il bullone sul fondo del sostegno. *Operazione facoltativa:* inserire i piedini in gomma sul fondo del sostegno del codec. Non è necessario installare il sostegno: il codec è progettato anche per essere adagiato orizzontalmente su un piano.

Attenzione: utilizzare solamente il sostegno e il bullone inclusi nella confezione del prodotto con il codec. L'utilizzo di sostegni e di bulloni diversi dal modello LifeSize può danneggiare il codec.

Nota: quando si usa il sostegno, LifeSize consiglia di far passare almeno i cavi più grossi (DVI e HDMI) nella guida di protezione antistrattoni di plastica sul sostegno stesso, in modo da aumentare la stabilità del codec e prevenirne il ribaltamento. Per renderlo più stabile, è anche possibile togliere il codec dal sostegno e poggiarlo orizzontalmente sul piano.

3. Per collegare al codec una LifeSize Camera 200, allacciare il cavo HDMI alla porta HD sul retro della videocamera e all'ingresso HD 1 contrassegnato con il simbolo HD 1 sul retro del codec. Inserire il cavo dell'alimentatore nella porta di alimentazione sul retro della videocamera, quindi collegare l'alimentatore a una presa elettrica.

   Nota: LifeSize Camera 200 è supportata solamente quando è collegata all'ingresso HD nel codec.

   Se è stata acquistata una seconda videocamera LifeSize Camera 200 con l'intenzione di usarla con LifeSize Room 220, collegarne il cavo HDMI alla porta sul retro della videocamera e alla porta contrassegnata con il simbolo di ingresso HD 2 HD 2 sul retro del codec. Inserire il cavo dell'alimentatore nella porta di alimentazione sul retro della videocamera e quindi collegare l'alimentatore a una presa elettrica. Per ulteriori informazioni sull'uso di due videocamere con il sistema LifeSize Room 220, consultare la *Guida utente dei sistemi di videocomunicazione LifeSize*.

4. Inserire il cavo HDMI del display nella porta sul retro del display e nella porta contrassegnata dal simbolo del display 1 HD 1 sul retro del codec. Se si sta usando il codec in posizione verticale con il sostegno, LifeSize consiglia di far passare questo cavo nella guida di protezione antistrattoni sul sostegno stesso. Inserire il cavo di alimentazione del display a una presa elettrica.

   Per collegare un secondo display, inserirne il cavo video nella porta sul retro del display e nella porta contrassegnata dal simbolo del display 2 HD 2 sul retro del codec. Se si sta usando il codec in posizione verticale con il sostegno, LifeSize consiglia di far passare questo cavo nella guida di protezione antistrattoni sul sostegno stesso. Collegare il cavo di alimentazione del display a una presa elettrica. Come impostazione predefinita, il secondo display visualizza solo un messaggio che chiede di configurarne le preferenze. Dopo aver completato la configurazione iniziale, fare riferimento a "Configurazione di un secondo display" a pagina 20 per terminare questa operazione.

5. Collegare il cavo di rete alla porta di rete contrassegnata con il simbolo LAN sul retro del codec. Inserire l'estremità opposta del cavo in una porta di rete a parete.

6. Eseguire una delle operazioni seguenti.

   a. Se si usa LifeSize Phone per l'audio, collegare il cavo telefonico alla porta contrassegnata con il simbolo LAN sul lato inferiore del telefono.

      Nota: la porta esterna contrassegnata con il simbolo sul LifeSize Phone è riservata a usi futuri.

      Collegare l'estremità opposta del cavo del telefono alla porta contrassegnata con il simbolo LifeSize Phone sul retro del codec. Assicurarsi che i cavi siano fissati alle guide per evitare danni.

      Nota: se LifeSize Phone è collegato a un sistema di videocomunicazione LifeSize, non può essere configurato come vivavoce indipendente. Configurare il sistema usando l'interfaccia del sistema di videocomunicazione LifeSize.

   b. Se si utilizza un unico LifeSize MicPod per l'audio, collegare il cavo del LifeSize MicPod alla porta contrassegnata con il simbolo del microfono sul retro del codec. Se si sta usando il codec in posizione verticale con il sostegno, LifeSize consiglia di far passare questo cavo nella guida di protezione antistrattoni sul sostegno stesso. Se LifeSize MicPod è installato in un'area in cui è possibile tirare il cavo o inciampare in esso, fare riferimento a "Fissaggio del fermo di protezione antistrattoni LifeSize MicPod" a pagina 23.

      Attenzione: se si inciampa nel cavo LifeSize MicPod, potrebbero verificarsi lesioni personali nonché danni permanenti al connettore del cavo LifeSize MicPod e al connettore del codec. LifeSize consiglia di utilizzare il fermo di protezione antistrattoni compreso nella confezione del prodotto LifeSize MicPod come descritto in "Fissaggio del fermo di protezione antistrattoni LifeSize MicPod" a pagina 23.

      Se si utilizzano LifeSize MicPod doppi per audio, fare riferimento a "Configurazione di due LifeSize MicPod" a pagina 22 per una descrizione delle opzioni di configurazione supportate.

7. Collegare il cavo dell'alimentatore al connettore di alimentazione contrassegnato con il simbolo **DC 19V⎓** sul retro del codec (vicino alla base). Collegare il cavo di alimentazione all'alimentatore e alla presa elettrica a parete.

   Il sistema LifeSize si avvia e il LED blu sul davanti del codec si accende. Per ulteriori informazioni sullo stato del sistema mentre si avvia o mentre cambiano altre condizioni, consultare "Icone di stato" a pagina 27.

   La videocamera viene inizializzata alla prima connessione a un codec; questo procedimento dura circa 90 secondi.

Attenzione: non interrompere la sequenza né scollegare i dispositivi in questo periodo di tempo per evitare di danneggiare il sistema.

---

8. Viene visualizzata la schermata di **Configurazione iniziale** che invita alla configurazione del sistema. Procedere all'impostazione facendo riferimento alla sezione "Configurazione iniziale" a pagina 6 e alle informazioni annotate precedentemente. Usare i tasti freccia sul telecomando per navigare tra le preferenze visualizzate nella schermata di configurazione iniziale. Le icone che appaiono al fondo di ciascuna schermata corrispondono ai tasti del telecomando e indicano le operazioni disponibili per la schermata o per un oggetto selezionato.

   Se la schermata di configurazione iniziale non compare o è vuota, consultare la sezione "Risoluzione dei problemi di installazione" a pagina 24.

   La parte inferiore dello schermo contiene la barra di stato del sistema e la barra di navigazione. La prima indica lo stato del sistema e della rete. All'avvio, lo stato corrente del sistema viene visualizzato anche in cima all'elenco **RICOMPOSIZIONE**. Per la spiegazione delle possibili icone di stato, fare riferimento a "Icone di stato" a pagina 27.

Collegamento di una linea telefonica PSTN

Se si imposta l'opzione **Composizione vocale** su *Multifrequenza* durante la configurazione iniziale, assicurarsi di collegare il cavo telefonico RJ-11 PSTN alla porta della linea telefonica PSTN sul codec LifeSize, con il simbolo , e alla presa telefonica a parete.

Salvaguardia del codec LifeSize

Si può fissare il codec LifeSize con un lucchetto per impedirne la rimozione fisica. Per assistenza, contattare il distributore LifeSize o l'assistenza clienti LifeSize.

Modifica della risoluzione del display

L'uscita principale di LifeSize Room 220 assume automaticamente la risoluzione 720p60 e funziona con qualsiasi display HDMI a 720p.

Per cambiare la risoluzione del display, navigare verso **Preferenze amministratore : Aspetto : Display** e scegliere Risoluzione display 1. È possibile scegliere la risoluzione 1920x1080i60 o 1920x1080p30; entrambe sono compatibili con la maggior parte dei display HDMI 1080. Tuttavia, alcuni display a 1080p non funzionano con la modalità 1080p30 e non visualizzano alcun segnale. In questo caso, è necessario configurare la risoluzione del display da LifeSize Phone (fare riferimento a "Configurazione dell'uscita del display da LifeSize Phone" a pagina 25) o dall'interfaccia di amministrazione Web per il sistema LifeSize (fare riferimento alla *Guida dell'amministratore dei sistemi di videocomunicazione LifeSize*). LifeSize consiglia di verificare di poter accedere alla preferenza **Risoluzione display 1** usando uno di questi metodi prima di cambiare la risoluzione del display in 1920x1080p30.

Nota: per accedere all'interfaccia di amministrazione Web per il sistema, l'accesso HTTP deve essere impostato su *Abilitato* (impostazione predefinita) in **Preferenze amministratore : Sicurezza : Generale** ed è necessario identificare l'indirizzo IP del sistema LifeSize. L'indirizzo IP appare nell'angolo superiore destro della pagina principale dell'interfaccia utente.

Configurazione di un secondo display

Se è stato installato un secondo display, è necessario configurarlo. Selezionare **Preferenze amministratore : Aspetto : Layout** e scegliere **Layout display 2**; il valore predefinito è *Nessuno*.

- Selezionare *Presentazioni* + *ingresso DVI-I* per visualizzare le presentazioni (locali e remote) nel corso di una chiamata che invia o riceve una presentazione. L'ingresso DVI-I viene visualizzato sul display se non è in corso una chiamata.
- Selezionare *Chiamate* + *presentazioni* + *ingresso DVI-I* per visualizzare:
  - il segnale video delle videochiamate
  - presentazioni (locali e remote) nel corso di una chiamata che sta inviando o ricevendo una presentazione
  - l'ingresso DVI-I se non è in corso una chiamata.
- Scegliere *Chiamate Simulcast* + *ingresso DVI-I* per riprodurre sul display 2 la stessa uscita visualizzata sul display 1 durante le chiamate.

Se si usa un proiettore VGA come display 2, selezionare **Preferenze amministratore : Aspetto : Display** e scegliere **Risoluzione display 2**. Configurare la risoluzione a 1280 x 768 in modo che corrisponda alla configurazione HD predefinita del display 1.

Nota: per usare le opzioni *Chiamate* + *presentazioni* + *ingresso DVI-I* o *Chiamate Simulcast* + *ingresso DVI-I*, è necessario che i display 1 e 2 abbiano la stessa risoluzione. In caso contrario, compare un messaggio di avvertenza e l'opzione viene impostata automaticamente su *Presentazioni* + *ingresso DVI-I.*

Periferiche opzionali

Per ottimizzare il sistema LifeSize, è possibile collegare le seguenti periferiche opzionali.

Periferica	Utilizzo
RS-232 seriale	Da usare con videocamere supportate di terze parti tramite controllo VISCA o per controllo dell'automazione con controllori Crestron o AMX.
Ingresso HD 2	Da usare con una seconda videocamera LifeSize Camera 200.
Videocamera HD	Da usare con una videocamera LifeSize Camera o LifeSize Focus.
Ingresso microfono	Da usare nella configurazione con uno o due LifeSize MicPod. Nella configurazione con un LifeSize MicPod, è possibile aggiungere un cavo di prolunga LifeSize MicPod da 15 m al LifeSize MicPod. Nella configurazione con due LifeSize MicPod, usare due LifeSize MicPod, un cavo splitter e, in sale più grandi, cavi di prolunga per garantire una maggiore copertura dell'ingresso audio. Per ulteriori informazioni, fare riferimento alla sezione "Configurazione di due LifeSize MicPod" a pagina 22.
Ingresso DVI-I (ingresso PC)	Da usare con dispositivi e computer portatili per presentazioni o per la condivisione di dati su PC. Accetta sia segnali video digitali che analogici VGA con l'apposito cavo adattatore. Per i dispositivi e i PC con uscita VGA, LifeSize include un cavo da DVI-A a VGA. Con un adattatore è possibile utilizzare una sorgente HDMI. Per ulteriori informazioni sulle risoluzioni supportate e il supporto audio, fare riferimento alla *Guida dell'amministratore dei sistemi di videocomunicazione LifeSize*.
Ingresso audio (ingresso linea) 1 Ingresso audio (ingresso linea) 2	Da usare con un ingresso audio esterno a livello di linea in aggiunta a LifeSize Phone oppure LifeSize MicPod.
Networker	Da usare con LifeSize Networker.
Ingresso linea telefonica analogica	Per connettività PSTN.
Ingresso video ausiliario	Per gli ingressi video a componenti, S-video e compositi. È possibile usarne solo uno alla volta. Il segnale video a componenti prende sempre la precedenza. Se sono collegate contemporaneamente fonti S-video e composite, il segnale S-video prende la precedenza. [a]
Porta USB	Riservato per uso futuro.

a. L'ingresso video ausiliario di solito viene usato per collegare un DVD o un VCR per condividere contenuti video con l'interlocutore remoto durante una presentazione o per visualizzare localmente i contenuti.

Configurazione di due LifeSize MicPod

Se si utilizzano due LifeSize MicPod, è possibile usare il cavo splitter per collegare all'unica porta LifeSize MicPod del codec LifeSize dei cavi di prolunga e due LifeSize MicPod, garantendo la massima copertura audio omnidirezionale in sale conferenze di grandi dimensioni.

Queste configurazioni LifeSize MicPod permettono il collegamento di due LifeSize MicPod e un cavo splitter. In altre parole, non è possibile usare svariati splitter per collegare più di due LifeSize MicPod. Tuttavia, si può scegliere fra tre configurazioni di cavi di prolunga.

- Se si collega il maschio dello splitter direttamente al codec, si può usare un cavo di prolunga per collegare ciascun LifeSize MicPod alle femmine dello splitter, oppure si può scegliere di non usare affatto il cavo di prolunga.
- Se si usa un cavo di prolunga per connettere il codec allo splitter, si può scegliere di usare un cavo di prolunga per collegare ciascun LifeSize MicPod alle femmine dello splitter; naturalmente si può decidere di non usare affatto il cavo di prolunga.
- Se si usano due cavi di prolunga per connettere il codec allo splitter, è necessario collegare entrambi i LifeSize MicPod direttamente alle femmine dello splitter.

Se LifeSize MicPod sono installati in un'area in cui è possibile tirare il cavo o inciampare in esso, fare riferimento a "Fissaggio del fermo di protezione antistrattoni LifeSize MicPod" a pagina 23.

Attenzione: se si inciampa nel cavo, potrebbero verificarsi lesioni personali nonché danni permanenti al connettore del cavo LifeSize MicPod e al connettore del codec. LifeSize consiglia di utilizzare il fermo di protezione antistrattoni compreso nella confezione del prodotto LifeSize MicPod come descritto in "Fissaggio del fermo di protezione antistrattoni LifeSize MicPod" a pagina 23.

Un codec LifeSize rileva tutti gli splitter o i cavi attaccati all'ingresso microfono del codec come LifeSize MicPod. Se un LifeSize MicPod non viene attaccato al cavo di prolunga o allo splitter e l'ingresso microfono viene selezionato come microfono attivo, non sarà disponibile alcun audio. L'indicatore No Microfono attivo non appare nella barra di stato e il campo **Microfono attivo** nella pagina **Informazioni sistema** indica *Ingresso microfono* come microfono attivo.

Fissaggio del fermo di protezione antistrattoni LifeSize MicPod

Se LifeSize MicPod è installato in un'area in cui è possibile tirare il cavo o inciampare in esso, LifeSize consiglia di utilizzare il fermo di protezione antistrattoni compreso nel LifeSize MicPod al fine di ridurre la possibilità di scollegare o danneggiare la spina o il codec del sistema di videocomunicazione LifeSize.

Prima di collegare al codec il fermo di protezione antistrattoni, verificare che la superficie del codec sia pulita (senza sporcizia, polvere, olio né altri residui) e asciutta. Il nastro adesivo del fermo di protezione antistrattoni è monouso. Attaccare il fermo di protezione antistrattoni al codec e indirizzare il cavo LifeSize MicPod attraverso il fermo come indicato nello schema di seguito.

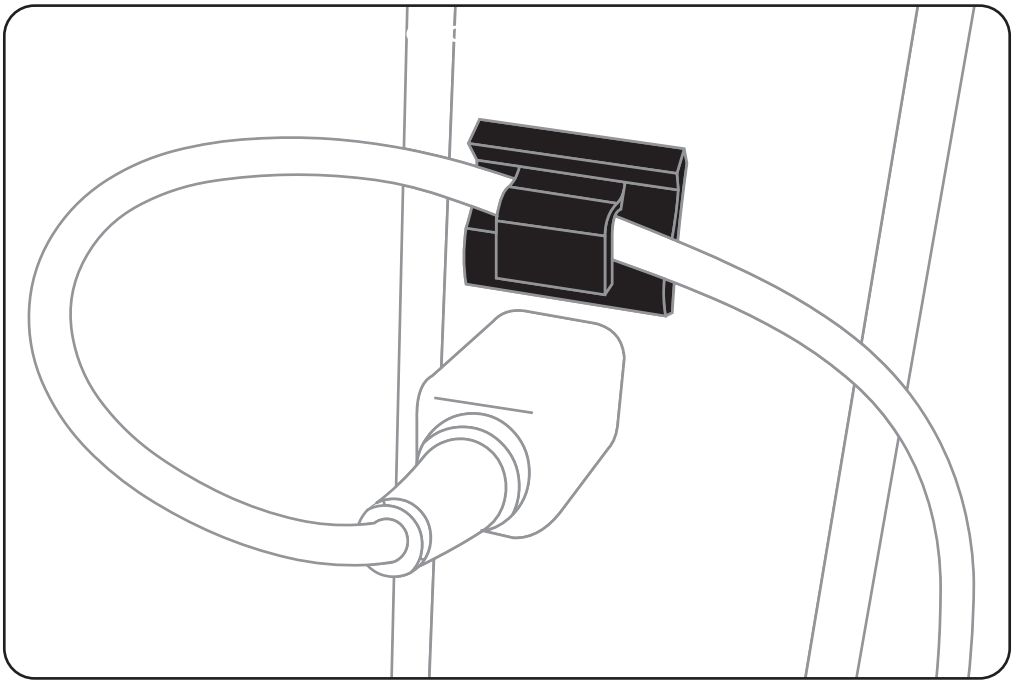

Per richiedere un fermo di protezione antistrattoni di ricambio rivolgersi al distributore LifeSize di zona.

Verifica dell’installazione

La *Guida dell’amministratore dei sistemi di videocomunicazione LifeSize* spiega come effettuare una chiamata di prova per verificare l’installazione. Descrive anche le regolazioni aggiuntive che possono essere necessarie per la configurazione del sistema LifeSize e della rete se si usa quanto segue:

- protocollo NAT (Network Address Translation)
- un firewall
- gatekeeper H.323
- protocollo SIP (Session Initiation Protocol)
- altri sistemi di protezione della rete.

Risoluzione dei problemi di installazione

I possibili problemi di installazione del sistema LifeSize di solito sono causati dal collegamento errato dei cavi, dalla larghezza di banda o dalla connettività. Per ulteriori informazioni sulla risoluzione di altri problemi relativi al sistema LifeSize, consultare la *Guida utente dei sistemi di videocomunicazione LifeSize*.

I cavi allentati o collegati in modo errato sono una causa comune di problemi per le unità hardware. Quando si tenta di risolvere un problema del sistema, verificare innanzitutto tutti i controlli esterni e le connessioni dei cavi. Assicurarsi che i collegamenti siano corretti e sicuri e che nulla stia ostacolando i cavi.

Configurazione dell’uscita del display da LifeSize Phone

Se si utilizza LifeSize Phone e il display visualizza la schermata di configurazione iniziale ma l’immagine è distorta e inutilizzabile o il display è vuoto, è possibile configurarlo dall’interfaccia utente LifeSize Phone. Seguire questa procedura:

1. Assicurarsi che non ci siano chiamate in corso.
2. Accedere al **Menu amministratore** su LifeSize Phone.
   a. Quando il telefono non è in uso, premere in sequenza.
   b. Inserire la password predefinita dell’amministratore (1 2 3 4) e premere .
3. Premere **1** sul tastierino numerico per selezionare **Preferenze**.
4. Premere **1** sul tastierino numerico per selezionare **Display 1**.
5. Premere per selezionare **Auto**.
6. Premere per confermare le modifiche.

   Nota: se non si premono tasti per due minuti in una delle schermate delle preferenze, il sistema torna alla schermata principale.
7. Terminata la configurazione delle preferenze, premere il tasto per salvarle.
8. Premere per tornare alla schermata precedente.

Mancanza di alimentazione

Per risolvere un problema di alimentazione, completare la seguente procedura:

1. Scollegare l’unità di alimentazione (PSU) dal codec LifeSize e dalla sorgente CA.
2. Collegare un’applicazione, di cui sia noto il funzionamento, nella sorgente CA al fine di determinare se la sorgente funziona.
3. Se la sorgente CA funziona, collegare la PSU nella sorgente CA, ma non collegarla al codec LifeSize. Se il LED verde sulla PSU si illumina, probabilmente la PSU è in buono stato.
4. Scollegare la PSU dalla sorgente CA. Collegare la PSU al codec LifeSize. Ricollegare la PSU alla sorgente CA. Se il codec LifeSize non si avvia e il LED verde sulla PSU si attenua, il codec potrebbe essere la causa del problema.

Valore non valido dell’indirizzo IP

Se, dopo aver completato la configurazione iniziale, l’indirizzo IP che viene visualizzato nella parte superiore della schermata principale mostra un valore non valido, è possibile che esista una delle condizioni descritte di seguito.

Condizione	Soluzione
L’unità è configurata per ottenere un indirizzo usando il protocollo DHCP, ma non è disponibile alcun server DHCP. **Nota:** il client DHCP assume automaticamente un indirizzo di rete di classe B 169.254 e nella barra di stato della schermata principale appare il simbolo di rete rosso .	Verificare che l’unità sia collegata a una rete in cui sia presente un server DHCP.
Connessione del cavo Ethernet difettosa.	Sostituire il cavo Ethernet con un cavo di alta qualità.
L’unità è configurata per usare un indirizzo IP statico, ma non è stato inserito alcun indirizzo IP.	Se si disattiva il protocollo DHCP, identificare l’indirizzo IP e inserirlo.
La connessione di rete non è disponibile. Nella barra di stato della schermata principale appare il simbolo di rete rosso .	Controllare la connessione di rete.

Problemi della videocamera

Il segnale video della videocamera è visualizzato in una piccola finestra nella schermata principale dell’interfaccia utente, sopra l’elenco **Ricomposizione**. Se il segnale della videocamera non appare, procedere come segue:

- Assicurarsi di aver collegato la videocamera al codec LifeSize come descritto in “Installazione di un sistema LifeSize Room 220” a pagina 14.
- Controllare che il LED blu sulla parte anteriore della videocamera sia acceso e non lampeggiante, a indicare che la videocamera è alimentata.
- Nella schermata principale dell’interfaccia utente, premere il pulsante per accedere al **menu Sistema**. Premere il pulsante per accedere alla pagina 2 delle **Informazioni sistema**. Assicurarsi che lo stato della videocamera sia **Pronto**.
- Accertarsi che l’ingresso principale sia impostato sulla videocamera ad alta definizione. Premere sul telecomando. Se **Ingresso principale : Videocamera HD** non compare nella parte superiore dello schermo, premere per aprire la finestra di selezione **Ingresso principale**. Usare i tasti freccia sul telecomando per selezionare la corretta videocamera ad alta definizione e premere **OK**.

Miglioramento di un’immagine fioca

Se l’immagine appare troppo fioca, è possibile regolare l’impostazione **Luminosità videocamera HD** in **Preferenze utente (Preferenze amministratore) : Diagnostica : Videocamera ad alta definizione**.

Dispositivo di ingresso video collegato non funzionante

Quando si collega un dispositivo di ingresso video con funzioni non supportate dal sistema LifeSize, lo stato dell’ingresso nella pagina **Informazioni sistema** appare **Fuori intervallo**. Il dispositivo potrebbe essere in una modalità che il codec non supporta. Cambiando la modalità, il problema potrebbe risolversi. Se il problema persiste, significa che il dispositivo non è supportato.

Icone di stato

La seguente tabella identifica le icone visualizzate nella barra di stato del sistema.

Icona	Condizione
	Indica che il sottosistema di comunicazione si sta inizializzando. Se l’icona riappare dopo l’avvio del sistema, significa che è sorto un problema. Riavviare il sistema.
	Indica che il sistema si sta inizializzando. Durante l’inizializzazione del sistema, le funzioni della schermata principale sono disattivate e l’elenco RICOMPOSIZIONE appare vuoto. Questa icona è presente anche quando un nuovo dispositivo viene collegato al sistema dopo l’avvio e scompare quando il dispositivo è pronto. Se l’icona rimane sullo schermo, significa che si è verificato un problema e che il sistema deve essere riavviato.
	Indica che il telefono collegato è stato rilevato e che si sta inizializzando. Se l’icona rimane sullo schermo, significa che si è verificato un problema e che il sistema deve essere riavviato.
	Indica che il sistema non dispone di un microfono attivo. Controllare i collegamenti del dispositivo e quindi verificare l’impostazione scelta per l’opzione **Microfono attivo**.
Stato rete	Identifica lo stato della rete come segue: collegata (indicatore verde) in corso (indicatore giallo) scollegata (indicatore rosso)

Icona	Condizione
Surriscalda-mento del sistema	Questo indicatore giallo indica quando la temperatura del sistema supera la normale temperatura operativa. Il codec regola automaticamente la velocità della ventola per autoraffreddarsi. Questo indicatore rosso indica che il sistema si è surriscaldato e si sta avvicinando alla temperatura operativa massima consentita e si riavvierà automaticamente dopo averla raggiunta. Attenzione: temperature che richiedono il riavvio del codec possono danneggiarne i componenti in modo permanente. Verificare che la stanza in cui si colloca il codec sia ventilata correttamente e sia a temperatura controllata.