Guida all'installazione di LifeSize® Express 200™

November 2009

Copyright Notice

©2005 - 2009 LifeSize Communications Inc, and its licensors. All rights reserved.

LifeSize Communications has made every effort to ensure that the information contained in this document is accurate and reliable, but assumes no responsibility for errors or omissions. Information in this document is subject to change without notice. Companies, names, and data used in examples herein are fictitious unless noted. This document contains copyrighted and proprietary information, which is protected by United States copyright laws and international treaty provisions. No part of the document may be reproduced or transmitted, in any form or by any means, electronic or mechanical, for any purpose, without the express written permission from LifeSize Communications.

Trademark Acknowledgments

LifeSize® is the trademark of LifeSize Communications Inc. All other trademarks are the property of their respective owners.

Patent Notice

For patents covering LifeSize® products, refer to http://www.lifesize.com/support/legal.

Contacting Technical Services

If you have questions, concerns, or need assistance, contact your LifeSize Partner.

Providing Customer Feedback

LifeSize Communications welcomes your comments regarding our products and services. If you have feedback about this or any LifeSize product, please send it to feedback@lifesize.com. Contact information for LifeSize Communications is as follows:

Method	*Address*
Internet	http://www.lifesize.com
Email	support@lifesize.com
Phone	(877) LIFESIZE or (877) 543-3749 (512) 347-9300
Fax	(512) 347-9301

Preparazione all’installazione

Nell’accingersi a installare un sistema di videocomunicazione LifeSize, considerare le condizioni fisiche della stanza, la compatibilità con i display e la configurazione della propria rete. LifeSize consiglia di prendere nota delle impostazioni di rete e dei dati di identificazione del sistema prima di iniziare l’installazione. Fare riferimento alla sezione “Configurazione iniziale” a pagina 5, che indica quali informazioni sono necessarie e offre spazio per annotarle.

Configurazione della stanza

Le dimensioni, la forma e la disposizione della stanza e il numero di persone che la occupano determinano il luogo in cui si collocheranno i componenti per la videoconferenza. Ad esempio, in un ufficio di dimensioni limitate, LifeSize Focus può essere posizionato su un lato o in un angolo della stanza, in quanto l’array microfonico con tecnologia beam-forming di cui è dotato elimina l’eco creata dalle pareti retrostanti e rileva chiaramente il suono fino a 2,7 metri davanti al dispositivo; in una sala conferenze con molti partecipanti, posizionare il LifeSize MicPod o il LifeSize Phone al centro dei partecipanti poiché i pattern di rilevamento sono omnidirezionali.

Attenzione: Evitare di disporre i cavi del codec in zone dove ci sia traffico, in quanto è possibile inciamparvi, con conseguenti infortuni alle persone e danni irreversibili ai connettori dei cavi e del codec. Se i cavi devono necessariamente attraversare zone di passaggio, usare dei metodi o dei sistemi di protezione che evitino il rischio di inciampare.

La luce della sala influisce sulla qualità delle immagini. L’illuminazione ottimale per i sistemi LifeSize è compresa fra 300 e 500 lux. Se i livelli di illuminazione sono troppo bassi, si può pensare di integrarli con illuminazione artificiale. La luce indiretta proveniente da fonti soffuse o riflessa da pareti chiare produce spesso ottimi risultati. Evitare:

- la luce solare diretta sul soggetto, sullo sfondo o sull’obiettivo della videocamera
- l’illuminazione diretta del soggetto e dell’obiettivo della videocamera
- luci colorate
- forti fonti luminose laterali o luce intensa dall’alto.

Consultare il proprio amministratore di sistema o il distributore LifeSize per dettagli sulle esigenze specifiche di illuminazione dell’ambiente.

Tipi di display e risoluzioni supportate

Tramite un cavo HDMI, è possibile collegare LifeSize Express 200 a display HD (a 720p almeno), che includono:

- schermi piatti al plasma, LCD e LED
- TV di grandi dimensioni a retroproiezione (display a 720p)
- display a proiezione frontale
- configurazioni sala A/V a retroproiezione.

Le risoluzioni supportate includono:

- Display 1:
  - 1280 x 720p60
  - 1280 x 768p60

  Nota: la preferenza **Risoluzione display 1** in **Preferenze amministratore : Aspetto : Display** assume automaticamente il valore *Auto* se si seleziona un'opzione per questa preferenza che non è supportata dal display collegato.
- Display 2:
  - 1280 x 720p60

Installazione protetta da firewall

LifeSize consiglia di installare il sistema dietro un firewall e di bloccare almeno le seguenti porte:

- 22 (SSH)
- 23 (Telnet)
- 80 (HTTP)
- 443 (HTTPS)

Se tali porte devono rimanere aperte, per garantire sicurezza, cambiare la password predefinita dell'amministratore e la password di interfaccia della riga di comando. Per informazioni sulla modifica della password predefinita dell'amministratore, fare riferimento alla *Guida dell'amministratore dei sistemi di videocomunicazione LifeSize*.

Per informazioni sulla modifica della password dell'interfaccia della riga di comando, consultare il documento *LifeSize Automation Command Line Interface* disponibile nella pagina Support del sito www.lifesize.com.

Configurando le preferenze nell'interfaccia utente, è anche possibile disabilitare l'accesso SSH e Web del sistema. Come impostazione predefinita, l'accesso Telnet è disabilitato. Per ulteriori informazioni, fare riferimento alla *Guida dell'amministratore dei sistemi di videocomunicazione LifeSize*.

Larghezza di banda della rete

Un'insufficiente larghezza di banda della rete può portare a scarsa qualità audio e video. LifeSize consiglia una capacità di almeno 1 Mb/s (in entrata e in uscita) per le videochiamate ad alta definizione. Nel corso di videochiamate con minore larghezza di banda, i sistemi LifeSize scelgono automaticamente la miglior risoluzione disponibile per la larghezza di banda utilizzabile.

Server DNS

Se si prevede di usare indirizzi di dominio per effettuare le chiamate, bisogna configurare un server DNS (Domain Name Server) o servirsi di un server DHCP (Dynamic Host Configuration Protocol) che imposti automaticamente un server DNS.

Configurazione iniziale

Durante l'installazione, il sistema LifeSize chiede di eseguire la prima configurazione. LifeSize consiglia di raccogliere tutti i dati necessari prima dell'installazione. Le sezioni seguenti indicano quali informazioni sono necessarie e offrono spazio per annotarle. Può essere necessario consultare il proprio amministratore di rete per avere le impostazioni di rete e i dati di identificazione del sistema.

Nota: le schermate della configurazione iniziale appaiono anche dopo aver eseguito il ripristino del sistema. Per maggiori informazioni, fare riferimento a "Ripristino delle impostazioni predefinite" nella *Guida dell'amministratore dei sistemi di videocomunicazione LifeSize*.

Lingua

Scegliere la lingua di visualizzazione dell'interfaccia. L'impostazione predefinita è l'inglese.

Password amministratore e utente

Alcune funzioni e preferenze disponibili dall'interfaccia utente sono accessibili solo agli amministratori in possesso di password. Per ragioni di sicurezza, LifeSize consiglia di cambiare la password predefinita dell'amministratore (1 2 3 4) durante la configurazione iniziale.

È anche possibile impostare una password utente per controllare l'accesso alle preferenze utente che consentono di:

- modificare l'aspetto dell'interfaccia utente
- specificare le modalità di risposta alle chiamate
- configurare le impostazioni audio
- cambiare le impostazioni delle videocamere e degli ingressi DVI-I
- riavviare il sistema.

Le password amministratore e utente possono contenere qualsiasi combinazione di numeri da 0 a 9 e i simboli * (asterisco) e # (cancelletto), fino a un massimo di 16 caratteri.

Nota: se si imposta la password utente, è comunque possibile utilizzare la password amministratore per accedere alle preferenze utente.

Password amministratore: _____

Password utente: _____

Identificazione del sistema

Le informazioni che identificano il sistema all'utente sono visualizzate nell'interfaccia utente.

Nelle preferenze, specificare la propria località usando l'opzione **Ubicazione**. Il valore predefinito è Stati Uniti. L'impostazione **Fuso orario** permette di definire l'ora del sistema, visualizzata nella barra di stato sulla pagina principale dell'interfaccia utente. Il valore predefinito è GMT. È necessario impostare questa preferenza anche se si specifica un server NTP durante la configurazione iniziale (consultare "Impostazioni di rete" a pagina 7).

I campi **Nome sistema**, **Numero video** e **Numero voce** vengono visualizzati nella schermata principale dell'interfaccia utente. Il nome del sistema può anche apparire nelle directory locale e aziendale. LifeSize consiglia di modificare il nome del sistema predefinito specificandone uno che identifichi in modo chiaro il sistema per gli utenti.

Nome sistema (per identificare questa installazione nella rete): _____

Numero video: _____

Numero voce: _____

Preferenze di selezione per videochiamate e chiamate in voce

I sistemi LifeSize supportano i protocolli IP o ISDN per la selezione video. L'impostazione predefinita per l'opzione **Composizione video** è *Auto* e permette al sistema di determinare la miglior modalità di chiamata.

LifeSize Express 200 supporta i protocolli VoIP e ISDN per le chiamate in voce. Il protocollo *VoIP* usa lo standard H.323 o SIP.

Quando si effettuano chiamate premendo il pulsante **Voce** di un LifeSize Phone collegato al sistema, è possibile digitare gli indirizzi IP nonché i numeri di telefono VoIP o ISDN.

Effettuando la chiamata con il telecomando o il pulsante **Video** del telefono, si possono digitare gli indirizzi IP. In questo modo i sistemi interni a una rete aziendale senza accesso a un gateway possono chiamare altri sistemi LifeSize nella rete usando i relativi indirizzi IP.

Impostazioni di rete

Come impostazione predefinita, il protocollo DCHP è abilitato sui sistemi LifeSize. Se si imposta **DHCP** su *Disabilitato*, bisogna definire le opzioni **Indirizzo IP** (inserendo l'indirizzo IP configurato localmente, se non è stato assegnato da un server DHCP), **Maschera di sottorete** (usata per dividere l'indirizzo IP in identificatore di rete e identificatore di host) e **Gateway predefinito** (indirizzo IP del gateway predefinito usato dal sistema).

Indirizzo IP: _____

Maschera di sottorete: _____

Gateway predefinito: _____

Si può inserire il **Nome host** del sistema. Se non si possiede un server DHCP che imposta automaticamente un server DNS, inserire gli indirizzi IP per configurare i **Server DNS**. Inoltre, si possono definire anche i nomi di dominio da cercare quando si risolvono i nomi host. Il DNS (Domain Name System) viene usato per tradurre i nomi dei nodi di rete in indirizzi; impostare questa preferenza per usare il DNS per convertire i nomi host dei dispositivi in indirizzi IP.

Nome host: _____

Server DNS:_____

Ricerca nomi di dominio: _____

Se si sceglie un'impostazione diversa da *Auto* (valore predefinito) per l'opzione **Velocità di rete**, assicurarsi che corrisponda alla velocità e al duplex configurati sullo switch di rete.

Velocità di rete: _____ Duplex di rete: _____

È possibile inserire il nome host o l'indirizzo IP di un server NTP (Network Time Protocol) per impostare automaticamente la data e l'ora del sistema. Il sistema LifeSize ignora il valore specificato per il nome host del server NTP se la preferenza **DHCP** è impostata su *Abilitato* e il server DHCP può fornire l'indirizzo di un server NTP al sistema LifeSize.

Protocollo NTP: _____

Preferenze audio: Microfono attivo

Il valore predefinito della preferenza **Microfono attivo** è *Auto*. Il sistema rileva i dispositivi di ingresso audio collegati e definisce il microfono attivo nell'ordine seguente:

- telefono
- ingresso microfono
- videocamera 1

Se si desidera utilizzare un dispositivo collegato all'ingresso linea nel codec come microfono attivo, è necessario selezionare tale ingresso manualmente per **Microfono attivo**.

Il campo **Microfono attivo** nella pagina **Informazioni sistema** mostra il dispositivo selezionato come microfono attivo. Quando il valore è **Nessuno**, sulla barra di stato della schermata principale dell'interfaccia utente compare l'indicatore No microfono attivo , per indicare che non è disponibile alcun microfono attivo. È possibile visualizzare la pagina **Informazioni sistema** dopo aver installato il sistema e al termine della configurazione iniziale. Visualizzata la schermata principale, premere il pulsante del telecomando LifeSize.

Nota: se si seleziona *Ingresso linea* o *Ingresso linea (senza AEC)* come microfono attivo e nessun dispositivo è collegato all'ingresso linea del codec, la pagina **Informazioni sistema** mostra l'ingresso linea come stato per **Microfono attivo**. Nell'interfaccia utente non compare il messaggio No microfono attivo.

Le impostazioni *Ingresso microfono (senza AEC)* e *Ingresso linea (senza AEC)* per **Microfono attivo** servono per l'uso con un microfono dotato di un proprio eliminatore di eco acustica.

Preferenze audio: Volume microfono attivo

È possibile regolare l'audio del microfono attivo selezionando **Volume microfono attivo** e premendo **OK** sul telecomando LifeSize.

Nota: Quando il microfono attivo è *Ingresso microfono*, *Videocamera 1 o Ingresso linea*, si attivano un eliminatore di eco acustica incorporato e un riduttore di rumore. L'eliminatore tenta automaticamente di regolare il volume dell'audio a livelli ottimali.

Quando si accede alla preferenza, sotto **Volume microfono attivo** appare un misuratore audio. Il misuratore audio segue l'elaborazione del segnale digitale, il controllo guadagno automatico (AGC) e i controlli di volume e tono sul percorso della voce trasmessa come indicato nell'immagine seguente.

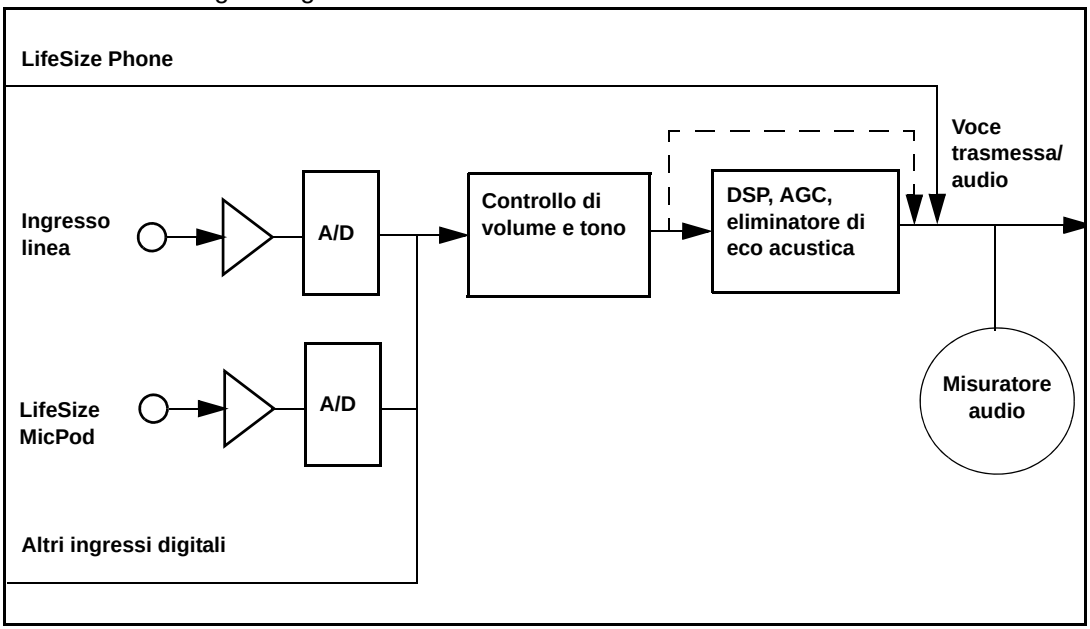

La riga tratteggiata illustra il percorso audio quando si seleziona *Ingresso microfono (senza AEC)* o *Ingresso linea (senza AEC)* come microfono attivo. Questa modalità è utile per configurare i guadagni del sistema, ma non deve essere mai usata durante le chiamate se l'installazione non comprende gli ingressi audio con AEC esterno. Se non si utilizzano degli AEC, potrebbero verificarsi echi.

Se si seleziona LifeSize Phone come microfono attivo, l'opzione **Volume microfono attivo** non è disponibile. I microfoni LifeSize Phone regolano il volume automaticamente. Lo stream vocale bypassa tutti i processi del sistema LifeSize, fra cui i controlli di volume e tono, e viene alimentato direttamente nel percorso della voce trasmessa.

Il misuratore audio visualizza il livello della voce trasmessa in decibel (dB) scarto quadratico medio (RMS) sotto il fondo scala digitale (DFS). Il misuratore ha una precisione di ± 1 dB. Il livello massimo è 0 dB. I livelli sotto -50 dB non vengono visualizzati e indicano un ingresso molto silenzioso o inattivo. I livelli tipici durante una chiamata raggiungono valori compresi tra -28 e -22 dB DFS. L'AEC e l'AGC tentano di mantenere il livello di trasmissione RMS sotto -20 dB DFS. Le seguenti immagini mostrano cosa appare in un misuratore audio a diversi livelli.

Ingresso molto silenzioso o inattivo sotto -50 dB (senza barre)

Livello DFS -20 db (ultima barra verde)

Livello DFS -10 db (ultima barra gialla)

Livello DFS 0 db (livello massimo possibile; la prima barra rossa è -9 dB)

Tipico livello vocale di trasmissione in una chiamata

Quando si imposta **Volume microfono attivo** per LifeSize MicPod o LifeSize Focus, posizionare qualcuno dove di solito si siedono i partecipanti ad una chiamata nella sala conferenze e chiedere di parlare a volume normale, rivolto verso il microfono attivo.

Utilizzare il misuratore audio per verificare visivamente che il livello di trasmissione raggiunga valori inclusi nell’intervallo desiderato da -28 a -22 dB.

LifeSize consiglia di impostare il volume da 5 a 8 per **Volume microfono attivo** per la maggior parte delle applicazioni LifeSize MicPod.

LifeSize consiglia di impostare il volume da 5 a 10 per Volume microfono attivo per la maggior parte delle applicazioni LifeSize Focus.

Se si imposta **Volume microfono attivo** sull'ingresso linea quando si utilizza un mixer esterno o un microfono amplificato, seguire questa procedura.

1. Selezionare *Ingresso linea (senza AEC)* per **Microfono attivo**.

2. Posizionare qualcuno a circa un metro dal microfono, rivolto verso di esso, a chiedere di parlare a volume normale.

3. Regolare il **Volume microfono attivo** e il livello di uscita mixer esterno finché il misuratore non raggiunge valori compresi tra -28 e -22 dB. LifeSize consiglia di regolare il volume del mixer esterno in modo da raggiungere livelli di picco compresi tra -28 e -22 dB del misuratore audio con il controllo **Volume microfono attivo** impostato su un valore non inferiore a 5 o non superiore a 15.

4. Se il microfono o il mixer utilizzato è dotato di eliminatore di eco acustica, non sono necessarie ulteriori regolazioni. Diversamente, selezionare *Ingresso linea* per **Microfono attivo**. Tale operazione attiva le funzioni dell'eliminatore di eco acustica del sistema LifeSize, la riduzione del rumore e il controllo guadagno automatico. Se non si utilizza un eliminatore di eco acustica, potrebbero verificarsi gravi effetti di eco.

5. Dopo la regolazione, verificare che i livelli di picco quando si parla normalmente ad un metro dal microfono siano compresi tra -28 e -22 dB. L'AGC tenta di mantenere il livello di trasmissione sotto -20 dB, ovvero l'intervallo verde del grafico a barre.

È inoltre disponibile un misuratore audio per l'opzione **Volume linea ingresso** per l'impostazione di un livello audio per un dispositivo collegato all'ingresso linea nel codec quando l'ingresso linea non è selezionato come microfono attivo.

Preferenze audio: Uscita videochiamate e chiamate vocali

Se si intendono usare altoparlanti esterni diversi da LifeSize Phone per l'uscita audio sia per le videochiamate che per le chiamate in voce, assicurarsi che le preferenze **Uscita audio videochiamate** e **Uscita audio chiamate voce** siano impostate su *Uscita linea*. L'impostazione predefinita di **Uscita audio videochiamate** è *Uscita linea* mentre quella di **Uscita audio chiamate voce** è *Telefono*. Se si usa un LifeSize Phone per l'audio, impostare queste preferenze su *Telefono*.

Preferenze audio: Test degli altoparlanti

È anche possibile collaudare gli altoparlanti di uscita principali per verificarne il volume o assicurarsi che funzionino correttamente. Selezionare *Auto* per l'opzione **Test uscita audio principale** in modo da completare un ciclo di test sugli altoparlanti disponibili. Il test continua finché non si seleziona *Off*. Inoltre, è possibile inviare il tono al canale sinistro o destro selezionando *Test sinistra* o *Test destra*. Il tono viene inviato contemporaneamente sia all'uscita linea che all'uscita video HD del display 1.

Componenti di LifeSize Express 200

La confezione del sistema LifeSize Express 200 include i componenti seguenti.

- Uno dei componenti elencati di seguito:
  - LifeSize Focus
  - LifeSize MicPod, vedere "Periferiche opzionali" a pagina 17 per l'opzione con due LifeSize MicPod
  - LifeSize Phone
- Una delle seguenti videocamere con relativi cavi:
  - LifeSize Focus
    - cavo standard da 2,9 m, cavi opzionali da 7,5 m e 15 m
  - LifeSize Camera
    - cavo standard da 7,5 m, cavo opzionale da 15 m
- Codec LifeSize Express 200
- Telecomando LifeSize (con tre batterie AAA)
- Scheda di riferimento rapido
- CD contenente la documentazione

Installazione di LifeSize Express 200

Prima di installare un sistema di videocomunicazione LifeSize, leggere *le note sulla normativa e la sicurezza LifeSize* per le informazioni importanti sulla sicurezza. Il documento è disponibile sul CD-ROM contenente la documentazione e alla pagina Support del sito www.lifesize.com.

Attenzione: prestare attenzione quando si collegano i cavi al codec al fine di non danneggiare i cavi o i connettori del codec. Guardare il retro del codec o verificare che tutti i connettori siano visibili quando si collega un cavo al codec.

Per installare il sistema LifeSize, estrarre tutti i componenti dalla confezione del prodotto, compresi i cavi, e posizionarli nella sala conferenze secondo la necessità.

Attenzione: non collocare nessun oggetto sopra o nei pressi del codec che possa ostruire il flusso d'aria attorno all'unità o che possa generare calore. In caso contrario, il sistema può surriscaldarsi e riavviarsi. Il surriscaldamento per periodi prolungati può danneggiare il codec. Verificare che la stanza in cui si colloca il codec sia ventilata correttamente e sia a temperatura controllata.

Per una rappresentazione grafica della configurazione corretta, consultare la scheda di riferimento rapido LifeSize in dotazione con il sistema. I numeri sulla scheda di riferimento rapido corrispondono alle operazioni seguenti.

1. Aprire il vano batterie sul retro del telecomando.
   a. Prima di inserire le batterie, tendere le due fascette attraverso lo slot della batteria esterna più vicino.
   b. Inserire le due batterie esterne, dapprima con il polo negativo (-) contro la molla, quindi spingendo verso il basso il polo positivo (+), accertandosi di trattenere le fascette sotto di esse.
   c. Disporre la fascetta più lunga sopra entrambe le batterie appena installate e inserire la batteria centrale: introdurre per primo il polo negativo, spingendolo contro la molla e fermando la fascetta lunga sotto la batteria. Infine, spingere verso il basso il polo positivo per completare l'installazione.
   d. Disporre le estremità delle fascette sopra la batteria centrale e riposizionare il coperchio.

2. Per collegare LifeSize Camera (2a) o LifeSize Focus (2b), inserire il cavo videocamera nella porta sul retro della videocamera e collegare l'altra estremità nella porta contrassegnata con il simbolo videocamera sul retro del codec.Inserire un cavo per display video nella porta sul retro del display e nella porta contrassegnata dal simbolo del display 1 sul retro del codec (3a). Collegare il cavo di alimentazione del display alla presa elettrica a parete.

   Nota: se si intende fare uso di altoparlanti esterni non integrati nel display, collegarli alla porta contrassegnata con il simbolo dell'uscita linea sul retro del codec.

   Per collegare un secondo display, inserirne il cavo video nella porta sul retro del display e nella porta contrassegnata dal simbolo del display 2 sul retro del codec (3b). Collegare il cavo di alimentazione del display alla presa elettrica a parete. Come impostazione predefinita, il secondo display rimane vuoto. Dopo aver completato la configurazione iniziale, fare riferimento a "Configurazione di un secondo display" a pagina 16 per terminare questa operazione.

3. Collegare il cavo di rete alla porta di rete contrassegnata con il simbolo LAN sul retro del codec. Inserire l'estremità opposta del cavo in una porta di rete a parete.

   a. Se si utilizza LifeSize Focus sia per video che per audio, è possibile saltare il punto 5. Diversamente, eseguire una delle seguenti operazioni.Se si utilizza un unico LifeSize MicPod per l'audio, collegare il cavo del LifeSize MicPod alla porta contrassegnata con il simbolo del microfono sul retro del codec. Se LifeSize MicPod è installato in un'area in cui è possibile tirare il cavo o inciampare in esso, fare riferimento a "Fissaggio del fermo di protezione antistrattoni LifeSize MicPod" a pagina 19.

Attenzione: se si inciampa nel cavo LifeSize MicPod, potrebbero verificarsi lesioni personali nonché danni permanenti al connettore del cavo LifeSize MicPod e al connettore del codec. LifeSize consiglia di utilizzare il fermo di protezione antistrattoni compreso nella confezione del prodotto LifeSize MicPod come descritto in "Fissaggio del fermo di protezione antistrattoni LifeSize MicPod" a pagina 19.

Se si utilizzano LifeSize MicPod doppi per l'audio, fare riferimento a "Configurazione di due LifeSize MicPod" a pagina 18 per una descrizione delle opzioni di configurazione supportate.

b. Se si usa LifeSize Phone per l'audio, collegare il cavo telefonico alla porta contrassegnata con il simbolo LAN sul lato inferiore del telefono.

Nota: la porta esterna contrassegnata con il simbolo sul LifeSize Phone è riservata a usi futuri.

Collegare l'estremità opposta del cavo del telefono alla porta contrassegnata con il simbolo LifeSize Phone sul retro del codec. Assicurarsi che i cavi siano fissati alle guide per evitare danni.

Nota: se LifeSize Phone è collegato a un sistema di videocomunicazione LifeSize, non può essere configurato come vivavoce indipendente. Configurare il sistema usando l'interfaccia del sistema di videocomunicazione LifeSize.

4. Collegare il cavo dell'alimentatore all'uscita di alimentazione contrassegnata con il simbolo **DC 19V** sul retro del codec. Collegare il cavo di alimentazione all'alimentatore e alla presa elettrica.

   Il sistema LifeSize si avvia e il LED blu sul davanti del codec si accende. Per ulteriori informazioni sullo stato del sistema mentre si avvia o mentre cambiano altre condizioni, consultare "Icone di stato" a pagina 24.

   La videocamera viene inizializzata alla prima connessione a un codec; questo procedimento dura circa 90 secondi.

   Attenzione: non interrompere la sequenza né scollegare i dispositivi in questo periodo di tempo per evitare di danneggiare il sistema.

5. Si apre la schermata **Configurazione iniziale**, che invita alla configurazione del sistema. Procedere all'impostazione facendo riferimento alla sezione "Configurazione iniziale" a pagina 5 e alle informazioni annotate precedentemente. Usare i tasti freccia sul telecomando per navigare tra le preferenze visualizzate nella schermata di configurazione iniziale. Le icone e le relative descrizioni che appaiono al fondo di ciascuna schermata corrispondono ai tasti del telecomando e indicano le operazioni disponibili nella schermata o per un oggetto selezionato.

   Se la schermata di configurazione iniziale non compare o è vuota, consultare la sezione "Risoluzione dei problemi di installazione" a pagina 20.

   La parte inferiore dello schermo contiene la barra di stato del sistema e la barra di navigazione. La prima indica lo stato del sistema e della rete. All'avvio, lo stato corrente del sistema viene visualizzato anche in cima all'elenco **RICOMPOSIZIONE**. Per la spiegazione delle possibili icone di stato, fare riferimento a "Icone di stato" a pagina 24.

Salvaguardia del codec LifeSize

Si può fissare il codec LifeSize con un lucchetto per impedirne la rimozione fisica.
Per assistenza, contattare il distributore LifeSize o l'assistenza tecnica LifeSize.

Configurazione di un secondo display

Se è stato installato un secondo display, è necessario configurarlo. Nella schermata principale dell'interfaccia utente, premere il pulsante sul telecomando LifeSize per accedere al **Menu sistema**. Selezionare **Preferenze amministratore : Aspetto : Layout** e scegliere **Layout display 2**; il valore predefinito è *Nessuno*. Per configurare il secondo display, selezionare *Presentazioni + ingresso DVI-I*. Dopo la configurazione, il display 2 visualizza l'ingresso DVI-I oppure le presentazioni (remote e locali), se inviate o ricevute.

Quando si usano due display con LifeSize Express 200, si applicano le condizioni descritte di seguito.

- L'icona di presentazione che appare sullo schermo durante una chiamata a indicare che è in corso una presentazione locale o remota, appare nel display 1. Per una presentazione inviata da un partecipante remoto, l'icona di presentazione in ricezione appare nell'angolo superiore sinistro del display 1; per una presentazione inviata da un partecipante locale, l'icona di presentazione in invio appare nell'angolo inferiore destro del display 1.
- Il display 2 supporta solo l'ingresso video di presentazione o DVI-I. Le opzioni per l'immagine o il colore di sfondo in **Preferenze utente : Sfondi** e **Preferenze amministratore : Aspetto : Sfondi** sono disponibili solo per il display 1. L'interfaccia utente appare solo sul display 1.

Periferiche opzionali

Per ottimizzare il sistema LifeSize, è possibile collegare le seguenti periferiche opzionali.

Periferica	Utilizzo
Ingresso DVI-I	Porta DVI-I per la connessione di portatili per presentazioni o per la condivisione di dati su PC. Per i dispositivi e i PC con uscita VGA, LifeSize include un cavo da DVI-A a VGA. Con un adattatore è possibile utilizzare una sorgente HDMI. Per ulteriori informazioni sulle risoluzioni supportate e il supporto audio, fare riferimento alla *Guida dell'amministratore dei sistemi di videocomunicazione* LifeSize.
Networker	Da usare con LifeSize Networker. **Nota:** questa porta è contrassegnata anche con il simbolo LifeSize Phone e può essere usata con LifeSize Phone o LifeSize Networker.
Ingresso microfono	Da usare nella configurazione con uno o due LifeSize MicPod. Nella configurazione con un LifeSize MicPod, è possibile aggiungere un cavo di prolunga LifeSize MicPod da 15 m al LifeSize MicPod. Nella configurazione con due LifeSize MicPod, usare due LifeSize MicPod, un cavo splitter e, in sale più grandi, cavi di prolunga per garantire una maggiore copertura dell'ingresso audio. Fare riferimento a "Configurazione di due LifeSize MicPod" a pagina 18.
Ingresso audio (ingresso linea)	Da usare con un ingresso audio esterno a livello di linea in aggiunta a LifeSize Phone oppure LifeSize MicPod.
Uscita audio (uscita linea)	Per altoparlanti esterni con uscita a livello di linea non integrati nel display 1 o con cuffie (sinistra più destra). **Attenzione:** una pressione sonora eccessiva da auricolari e cuffie può provocare la perdita dell'udito.

Configurazione di due LifeSize MicPod

Se si utilizzano due LifeSize MicPod, è possibile usare il cavo splitter per collegare all'unica porta LifeSize MicPod del codec LifeSize dei cavi di prolunga e due LifeSize MicPod, garantendo la massima copertura audio omnidirezionale in sale conferenze di grandi dimensioni.

Queste configurazioni LifeSize MicPod permettono il collegamento di due LifeSize MicPod e un cavo splitter. In altre parole, non è possibile usare svariati splitter per collegare più di due LifeSize MicPod. Tuttavia, si può scegliere fra tre configurazioni di cavi di prolunga.

- Se si collega il maschio dello splitter direttamente al codec, si può usare un cavo di prolunga per collegare ciascun LifeSize MicPod alle femmine dello splitter, oppure si può scegliere di non usare affatto il cavo di prolunga.
- Se si usa un cavo di prolunga per connettere il codec allo splitter, si può scegliere di usare un cavo di prolunga per collegare ciascun LifeSize MicPod alle femmine dello splitter; naturalmente si può decidere di non usare affatto il cavo di prolunga.
- Se si usano due cavi di prolunga per connettere il codec allo splitter, è necessario collegare entrambi i LifeSize MicPod direttamente alle femmine dello splitter.

Se LifeSize MicPod sono installati in un'area in cui è possibile tirare il cavo o inciampare in esso, fare riferimento a "Fissaggio del fermo di protezione antistrattoni LifeSize MicPod" a pagina 19.

Attenzione: se si inciampa nel cavo, potrebbero verificarsi lesioni personali nonché danni permanenti al connettore del cavo LifeSize MicPod e al connettore del codec. LifeSize consiglia di utilizzare il fermo di protezione antistrattoni compreso nella confezione del prodotto LifeSize MicPod come descritto in "Fissaggio del fermo di protezione antistrattoni LifeSize MicPod" a pagina 19.

Un codec LifeSize rileva tutti gli splitter o i cavi attaccati all'ingresso microfono del codec come LifeSize MicPod. Se un LifeSize MicPod non viene attaccato al cavo di prolunga o allo splitter e l'ingresso microfono viene selezionato come microfono attivo, non sarà disponibile alcun audio. L'indicatore No Microfono attivo non appare nella barra di stato e il campo **Microfono attivo** nella pagina **Informazioni sistema** indica *Ingresso microfono* come microfono attivo.

Fissaggio del fermo di protezione antistrattoni LifeSize MicPod

Se LifeSize MicPod è installato in un’area in cui è possibile tirare il cavo o inciampare in esso, LifeSize consiglia di utilizzare il fermo di protezione antistrattoni compreso nel LifeSize MicPod al fine di ridurre la possibilità di scollegare o danneggiare la spina o il codec del sistema di videocomunicazione LifeSize.

Prima di collegare al codec il fermo di protezione antistrattoni, verificare che la superficie del codec sia pulita (senza sporcizia, polvere, olio né altri residui) e asciutta. Il nastro adesivo del fermo di protezione antistrattoni è monouso. Attaccare il fermo di protezione antistrattoni al codec e indirizzare il cavo LifeSize MicPod attraverso il fermo come indicato nello schema di seguito.

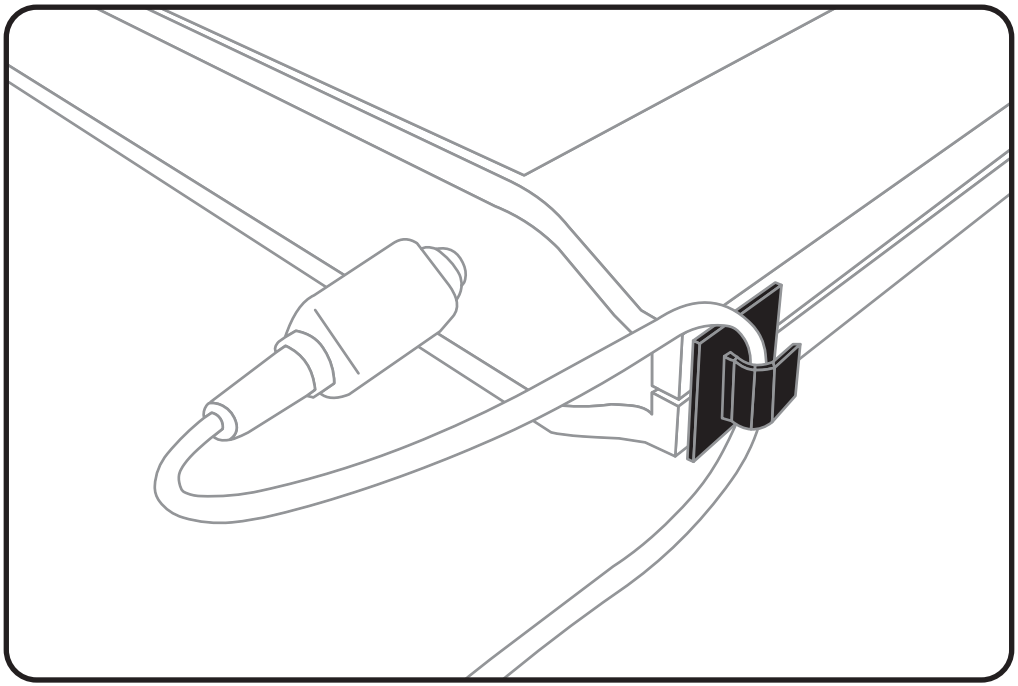

Per richiedere un fermo di protezione antistrattoni di ricambio rivolgersi al distributore LifeSize di zona.

Verifica dell’installazione

La *Guida dell’amministratore dei sistemi di videocomunicazione LifeSize* spiega come effettuare una chiamata di prova per verificare l’installazione. Descrive anche le regolazioni aggiuntive che possono essere necessarie per la configurazione del sistema LifeSize e della rete se si usa quanto segue:

- protocollo NAT (Network Address Translation)
- un firewall
- gatekeeper H.323
- protocollo SIP (Session Initiation Protocol)
- altri protocolli di protezione della rete.

Risoluzione dei problemi di installazione

I possibili problemi di installazione del sistema LifeSize di solito sono relativi all’uscita del display, a cavi collegati in maniera errata oppure a problemi di larghezza di banda o di connettività. Per ulteriori informazioni sulla risoluzione di altri problemi relativi al sistema LifeSize, consultare la *Guida utente dei sistemi di videocomunicazione LifeSize*.

I cavi allentati o collegati in modo errato sono una causa comune di problemi per le unità hardware. Quando si tenta di risolvere un problema del sistema, verificare innanzitutto tutti i controlli esterni e le connessioni dei cavi. Assicurarsi che i collegamenti siano corretti e sicuri e che nulla stia ostacolando i cavi.

Configurazione dell’uscita del display da LifeSize Phone

Se si utilizza LifeSize Phone e il display visualizza la schermata di configurazione iniziale ma l’immagine è distorta e inutilizzabile o il display è vuoto, è possibile configurarlo dall’interfaccia utente LifeSize Phone. Seguire questa procedura.

1. Assicurarsi che non ci siano chiamate in corso.
2. Accedere al **Menu amministratore** su LifeSize Phone.
   a. Quando il telefono non è in uso, premere add add in sequenza.
   b. Inserire la password predefinita dell’amministratore (1 2 3 4) e premere .
3. Premere **1** sul tastierino numerico per selezionare **Preferenze**.

4. Premere **1** sul tastierino numerico per selezionare **Display 1**.

5. Premere per selezionare **Auto**.

6. Premere per confermare le modifiche.

   Nota: se non si premono tasti per due minuti in una delle schermate delle preferenze, il sistema torna alla schermata principale.

7. Terminata la configurazione delle preferenze, premere il tasto per salvarle.

8. Premere per tornare alla schermata precedente.

Mancanza di alimentazione

Per risolvere un problema di alimentazione, completare la seguente procedura.

1. Scollegare l'unità di alimentazione (PSU) dal codec LifeSize e dalla sorgente CA.

2. Collegare un'applicazione, di cui sia noto il funzionamento, nella sorgente CA al fine di determinare se la sorgente funziona.

3. Se la sorgente CA funziona, collegare la PSU nella sorgente CA, ma non collegarla al codec LifeSize. Se il LED verde sulla PSU si illumina, probabilmente la PSU è in buono stato.

4. Scollegare la PSU dalla sorgente CA. Collegare la PSU al codec LifeSize. Ricollegare la PSU alla sorgente CA. Se il codec LifeSize non si avvia e il LED verde sulla PSU si attenua, il codec potrebbe essere la causa del problema.

Valore non valido dell’indirizzo IP

Se, dopo aver completato la configurazione iniziale, l’indirizzo IP che viene visualizzato nella parte superiore della schermata principale mostra un valore non valido, è possibile che esista una delle condizioni descritte di seguito.

Condizione	Soluzione
L’unità è configurata per ottenere un indirizzo usando il protocollo DHCP, ma non è disponibile alcun server DHCP. **Nota:** il client DHCP assume automaticamente un indirizzo di rete di classe B 169.254 e nella barra di stato della schermata principale appare il simbolo di rete rosso .	Verificare che l’unità sia collegata a una rete in cui sia presente un server DHCP.
Connessione del cavo Ethernet difettosa.	Sostituire il cavo Ethernet con un cavo di alta qualità.
L’unità è configurata per usare un indirizzo IP statico, ma non è stato inserito alcun indirizzo IP.	Se si disattiva il protocollo DHCP, identificare l’indirizzo IP e inserirlo.
La connessione di rete non è disponibile. Nella barra di stato della schermata principale appare il simbolo di rete rosso .	Controllare la connessione di rete.

Problemi della videocamera

Il segnale video della videocamera è visualizzato in una piccola finestra nella schermata principale dell'interfaccia utente, sopra l'elenco **RICOMPOSIZIONE**. Se il segnale della videocamera non appare, procedere come segue.

- Assicurarsi di aver collegato la videocamera al codec LifeSize come descritto in "Installazione di LifeSize Express 200" a pagina 13.
- Controllare che il LED blu sulla parte anteriore della videocamera sia acceso e non lampeggiante, a indicare che la videocamera è alimentata.
- Nella schermata principale dell'interfaccia utente, premere il pulsante sul telecomando LifeSize per accedere al **Menu sistema**. Premere il pulsante per accedere alla pagina 2 delle **Informazioni sistema**. Assicurarsi che lo stato della videocamera sia **Pronto**.
- Accertarsi che l'ingresso principale sia impostato sulla videocamera ad alta definizione. Premere sul telecomando. Se **Ingresso principale : Videocamera HD** non compare nella parte superiore dello schermo, premere per aprire la finestra di selezione **Ingresso principale**. Usare i tasti freccia sul telecomando per selezionare la corretta videocamera ad alta definizione e premere **OK**.

Miglioramento di un'immagine fioca

Se l'immagine appare troppo fioca, è possibile regolare l'impostazione **Luminosità videocamera HD** in **Preferenze utente (Preferenze amministratore) : Diagnostica : Videocamera ad alta definizione**.

Dispositivo di ingresso video collegato non funzionante

Quando si collega un dispositivo di ingresso video con funzioni non supportate dal sistema LifeSize, lo stato dell'ingresso nella pagina **Informazioni sistema** appare **Fuori intervallo**. Il dispositivo potrebbe essere in una modalità che il codec non supporta. Cambiando la modalità, il problema potrebbe risolversi. Se il problema persiste, significa che il dispositivo non è supportato.

Icone di stato

La seguente tabella identifica le icone visualizzate nella barra di stato del sistema.

Icona	Condizione
	Indica che il sottosistema di comunicazione si sta inizializzando. Se l'icona riappare dopo l'avvio del sistema, significa che è sorto un problema. Riavviare il sistema.
	Indica che il sistema si sta inizializzando. Durante l'inizializzazione del sistema, le funzioni della schermata principale sono disattivate e l'elenco Ricomposizione appare vuoto. Questa icona è presente anche quando un nuovo dispositivo viene collegato al sistema dopo l'avvio e scompare quando il dispositivo è pronto. Se l'icona rimane sullo schermo, significa che si è verificato un problema e che il sistema deve essere riavviato.
	Indica che il telefono collegato è stato rilevato e che si sta inizializzando. Se l'icona rimane sullo schermo, significa che si è verificato un problema e che il sistema deve essere riavviato.
	Indica che il sistema non dispone di un microfono attivo. Controllare i collegamenti del dispositivo e quindi verificare l'impostazione scelta per l'opzione **Microfono attivo**.
Stato rete	Identifica lo stato della rete come segue: collegata (indicatore verde) in corso (indicatore giallo) scollegata (indicatore rosso)
Surriscalda-mento del sistema	Questo indicatore giallo indica quando la temperatura del sistema supera la normale temperatura operativa. Il codec regola automaticamente la velocità della ventola per autoraffreddarsi. Questo indicatore rosso indica che il sistema si è surriscaldato e si sta avvicinando alla temperatura operativa massima consentita e si riavvierà automaticamente dopo averla raggiunta. Attenzione: temperature che richiedono il riavvio del codec possono danneggiarne i componenti in modo permanente. Verificare che la stanza in cui si colloca il codec sia ventilata correttamente e sia a temperatura controllata.