LifeSize® Focus™ Installationshandbuch

August 2009

Copyright Notice

©2008-2009 LifeSize Communications Inc, and its licensors. All rights reserved.

LifeSize Communications has made every effort to ensure that the information contained in this document is accurate and reliable, but assumes no responsibility for errors or omissions. Information in this document is subject to change without notice. Companies, names, and data used in examples herein are fictitious unless noted. This document contains copyrighted and proprietary information, which is protected by United States copyright laws and international treaty provisions. No part of the document may be reproduced or transmitted, in any form or by any means, electronic or mechanical, for any purpose, without the express written permission from LifeSize Communications.

Trademark Acknowledgments

LifeSize® is the trademark of LifeSize Communications Inc. All other trademarks are the property of their respective owners.

Patent Notice

For patents covering LifeSize® products, refer to http://www.lifesize.com/support/legal.

Contacting Customer Support

If you have questions, concerns, or need assistance, contact your LifeSize Channel Partner.

Providing Customer Feedback

LifeSize Communications welcomes your comments regarding our products and services. If you have feedback about this or any LifeSize product, please send it to feedback@lifesize.com. Contact information for LifeSize Communications is as follows:

Method	*Address*
Internet	http://www.lifesize.com
E-mail	support@lifesize.com
Phone	(877) LIFESIZE or (877) 543-3749 (512) 347-9300
Fax	(512) 347-9301

Willkommen bei LifeSize Videokommunikationssystemen

LifeSize® High-Definition-Videokommunikationssysteme ermöglichen die direktere und effizientere Zusammenarbeit bei räumlich getrennten Mitarbeitern und Tätigkeiten. Jedes System ist dazu konzipiert, Videokommunikation zu einer äußerst produktiven, einfachen und verlässlichen Erfahrung zu machen.

Dieses Handbuch erläutert die Installation von LifeSize Focus zur Verwendung mit einem LifeSize-Videokommunikationssystem. Verwandte Dokumentationen finden Sie auf der dem Produkt beiliegenden Dokumentations-CD und auf der Support-Seite von www.lifesize.com.

Installationsübersicht

LifeSize Focus ist eine Videokamera (Fixfokus) mit Mikrofonen für Audioeingang bei Gesprächen. Zur Installation von LifeSize Focus gehören folgende Aufgaben:

1. Anbringen der Kamera an einer Befestigungsvorrichtung anbringen.
2. Abnehmen der Linsenkappe.
3. Anschließen der Kamera am Codec.
4. Ggf. Einstellen der Kameraposition.
5. Auswählen des Geräts, das als aktives Mikrofon für Audioeingänge in Gesprächen verwendet werden soll.

Installationsvoraussetzungen

Vor der Installation von LifeSize Focus müssen folgende Vorbereitungen getroffen werden:

- Sicherstellen, dass das LifeSize-Videokommunikationssystem mit Software-Version v3.5 oder später verwendet wird.
- Eine Auswählen einer Befestigungsoption für die Kamera:
  - **Tischbefestigung**: eine bewegliche Befestigung zur Positionierung der Kamera auf einem Schreibtisch oder Tisch.
  - **Bildschirmbefestigung**: eine nicht bewegliche Befestigung zur Anbringung der Kamera auf einem Display, das mit dem LifeSize Videokommunikationssystem verbunden ist. Die Befestigung wird mit einem Klebeband an der Unterseite der Befestigung auf dem Bildschirm befestigt. Das Klebeband benötigt 72 Stunden, um volle Klebekraft bei Raumtemperatur zu erreichen. Planen Sie die Installation so, dass genügend Zeit zum Erzielen einer sicheren Klebeverbindung am Bildschirm gegeben ist.

    Das Klebeband ist für die einmalige Verwendung und zur permanenten Anbringung vorgesehen. LifeSize empfiehlt, vor dem Aufkleben der Befestigung am Bildschirm die optimale Anbringungsstelle der Kamera zu bestimmen. Entfernen Sie hierzu, wie in diesem Dokument beschrieben, die Linsenkappe und schließen die Kamera am Codec an. Für Informationen über Verfahren zum Entfernen des Klebebands und Reinigen der Klebstoffreste von der Anzeigefläche kontaktieren Sie das Unternehmen 3M und bitten Sie um Produktdokumentation über 3M VHB-Bänder. Ersatzbildschirmbefestigungen erhalten Sie von Ihrem LifeSize-Händler.

  ACHTUNG: Verwenden Sie die Tisch- und Bildschirmbefestigungen nur auf waagrechten Flächen. Bei Verwendung der Befestigungen auf einer Fläche, die mehr als 10 Grad geneigt ist, kann sich die Kamera von der Befestigung lösen und beschädigt werden.

  - **Stativfassung**: eine 1/4-20 UNC-Fassung zum Befestigen der Kamera auf einem Dreibeinstativ. Siehe „Verwendung der Stativfassung“ auf Seite 9.

    Hinweis: LifeSize Focus enthält kein Dreibeinstativ.

- Falls die Kamera als das aktive Mikrofon für Audioeingänge bei Gesprächen verwendet werden soll, diese Richtlinien zum Optimieren der Kameraplatzierung befolgen:
  - Die Kamera nicht näher als 50 cm vor den Lautsprechern aufstellen, die am LifeSize Videokommunikationssystem angeschlossen sind.
  - Keine Geräusche erzeugenden Geräte (Ventilatoren oder PCs) zwischen den Teilnehmern der Videokonferenz und der Kamera platzieren.
  - Die Kameramikrofone dämpfen Geräusche an der Rückseite der Kamera. Die Kamera soll an einem Ort aufgestellt werden, an dem sichergestellt ist, dass die Teilnehmer der Videokonferenz in einer Entfernung von mehr als 50 cm aber weniger als 2,5 m vor der Kamera sprechen.

Installieren von LifeSize Focus

LifeSize Focus enthält folgende Komponenten:

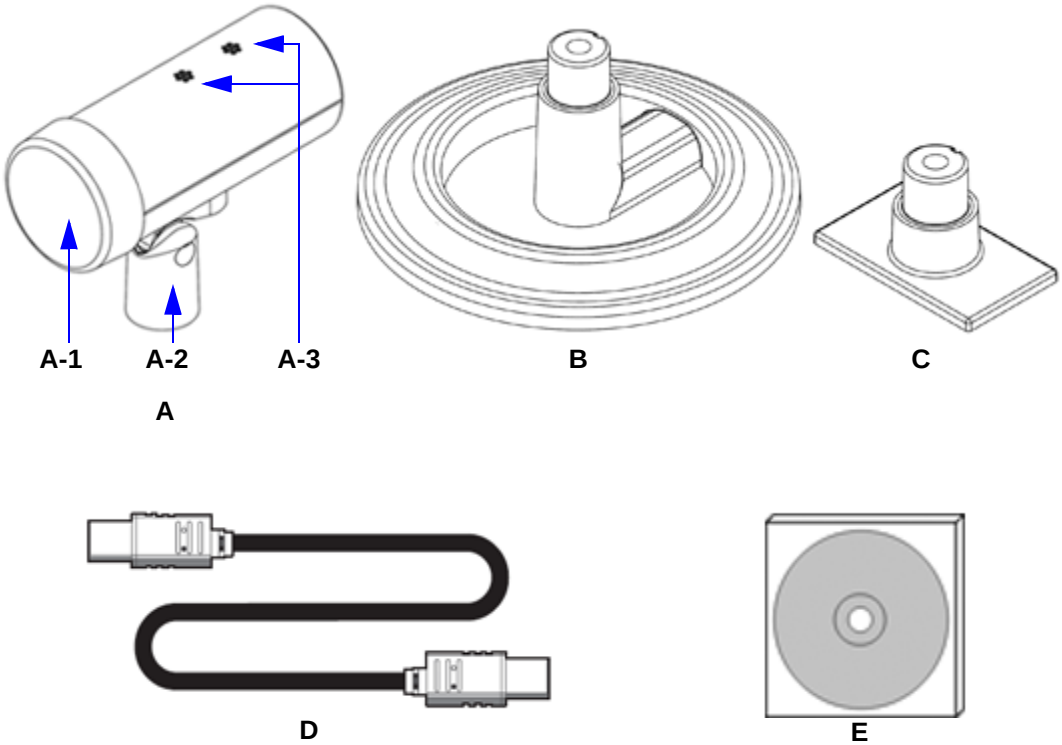

Komponente	Beschreibung
A	Kamera mit Linsenkappe (A-1), Schwenkschelle (A-2) und Mikrofone (A-3)
B	Tischbefestigung
C	Bildschirmbefestigung
D	Kamerakabel (3 m)
E	Dokumentations-CD

1. Anbringen der Kamera an einer Befestigung

Folgen Sie den Anweisungen in diesem Abschnitt, um die Kamera an einer Befestigung anzubringen.

Anbringen der Tischbefestigung

Um die Kamera an der Tischbefestigung anzubringen, die Schwenkschelle der Kamera auf die Drehachse der Befestigung schieben.

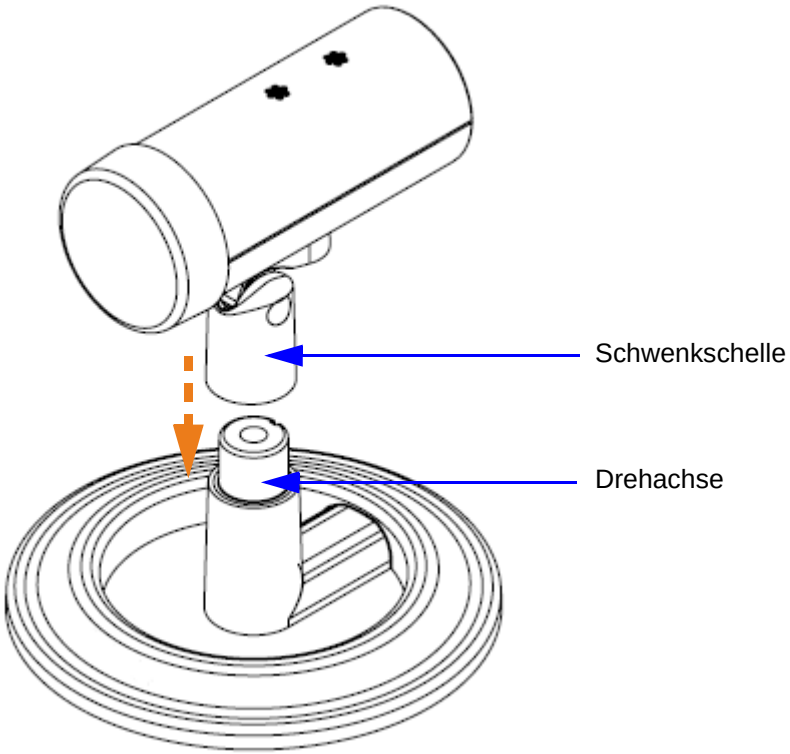

Anbringen der Bildschirmbefestigung

Um die Kamera an der Bildschirmbefestigung anzubringen, führen Sie folgende Schritte durch:

1. Stellen Sie sicher, dass die Temperatur des Raums, in dem sich die Anzeige befindet, mindestens 15 °C beträgt. Der ideale Temperaturbereich für das Anbringen des Klebebands auf der Befestigung ist 21 °C bis 38 °C.

   ACHTUNG: Bei Temperaturen unter 15 °C haftet das Klebeband möglicherweise nicht auf derm Bildschirm.

2. Stellen Sie sicher, dass der Bereich auf der Oberseite des Bildschirms, an dem die Befestigung angebracht werden soll, folgende Bedingungen erfüllt:
   - waagrecht
   - sauber (frei von Schmutz, Staub, Öl und anderen Rückständen)
   - trocken und frei von kondensierter Feuchtigkeit
3. Die rote Folie vom Klebeband unter der Bildschirmbefestigung entfernen.
4. Die Befestigung fest auf die Oberseite des Bildschirms drücken.
5. Warten, bis eine feste Klebeverbindung mit der Anzeige besteht. Bei Zimmertemperatur erreicht die Klebeverbindung nach 72 Stunden die volle Stärke.

   ACHTUNG: Stellen Sie sicher, dass die Befestigung sicher an der Anzeige befestigt ist, bevor Sie mit der Installation fortfahren. Eine instabile Befestigung kann versagen und zur Beschädigung der Kamera führen.
6. Die Kamera an der Bildschirmbefestigung befestigen, indem die Schwenkschelle der der Kamera auf die Drehachse der Befestigung geschoben wird.

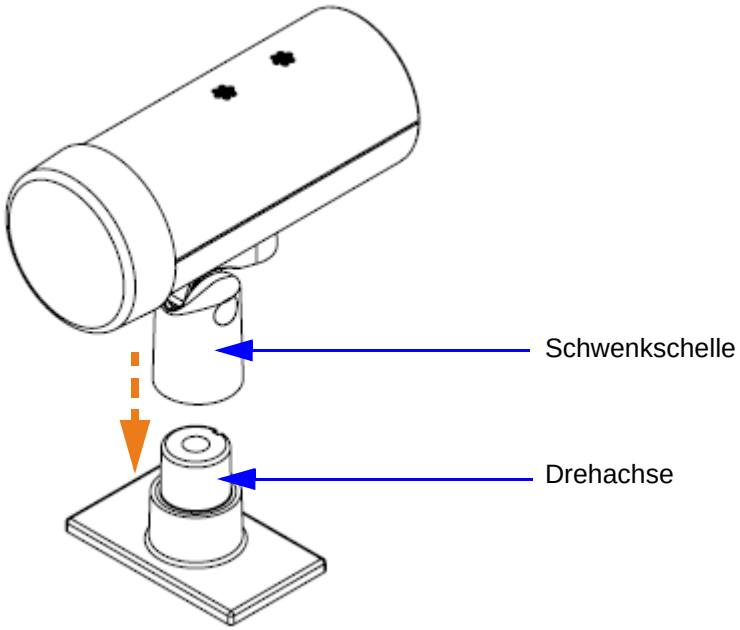

Verwendung der Stativfassung

Die Schwenkschelle wird an der Stativfassung mit einer Schraube an der Kamera angebracht. Um die Dreibeinstativfassung auf die Verwendung mit einem Dreibeinstativ vorzubereiten, die Schraube lösen, bis die Schwenkschelle von der Kamera entfernt werden kann.

Hinweis: Die Schraube bleibt an der Schwenkschelle.

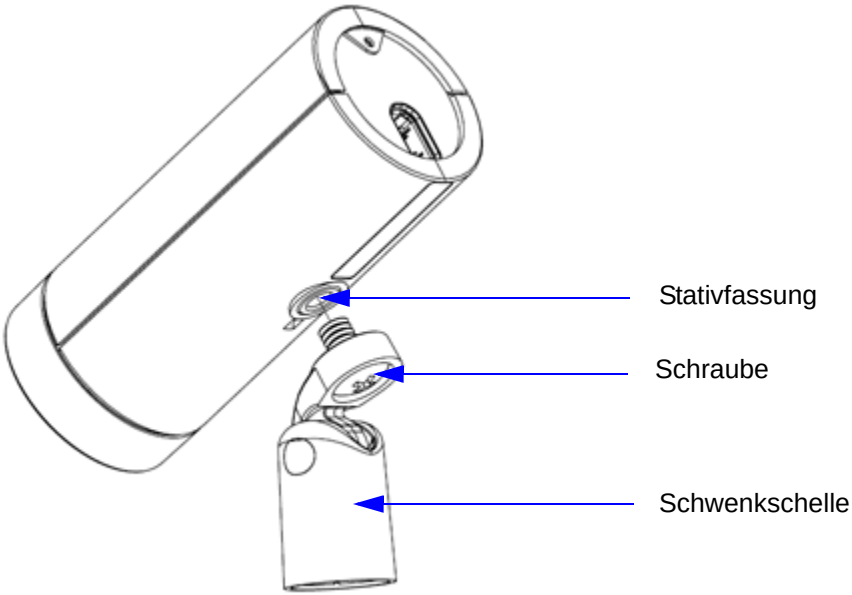

2. Entfernen der Linsenkappe

Entfernen Sie die Linsenkappe von der Kamera.

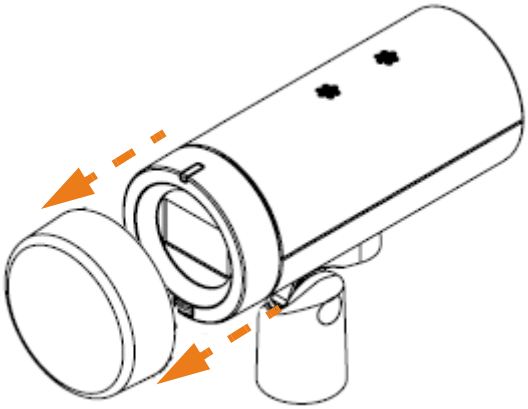

Wenn die Linsenkappe entfernt wird, ist die Status-LED und der Infrarot (IR)-Sensor zu sehen.

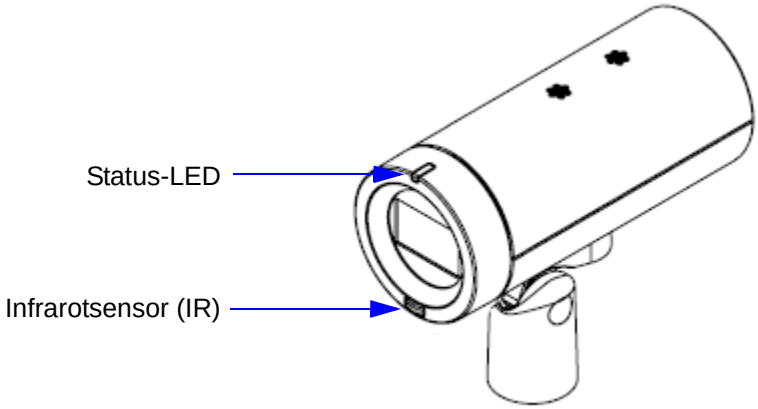

Der IR-Sensor empfängt Signale von der LifeSize-Fernbedienung aus bis zu 8 m Entfernung, wenn die Fernbedienung innerhalb von 2 m links oder rechts von der Vorderseite von Focus verwendet wird. Wenn die Fernbedienung direkt vor Focus verwendet wird, empfängt der IR-Sensor das Signal aus einer Entfernung von bis zu 14 m.

Die Status-LED gibt den Status der Kamera an:

LED-Farbe	**Status**
Keine Farbe	Strom ist ausgeschaltet.
Violettes Blinken	Die Kamera wird initialisiert.
Blaues Blinken	Die Software der Kamera wird aktualisiert.
Dunkelblau	Die Kamera wird mit Strom versorgt und ist inaktiv.
Hellblau	Die Kamera wird mit Strom versorgt und ist aktiv.
Hellblaues Blinken	Signale werden von der LifeSize Fernbedienung empfangen.

LED-Farbe	Status
Rotes oder violettes Leuchten	Die Kamera funktioniert nicht ordnungsgemäß. Kundendienst verständigen.

3. Die Kamera an den Codec anschließen

Um die Kamera am LifeSize Codec anzuschließen, ein Ende des Kamerakabels am Anschluss auf der Rückseite der Kamera und das andere Ende am Anschluss mit dem Kamerasymbol auf der Rückwand des Codec einstecken.

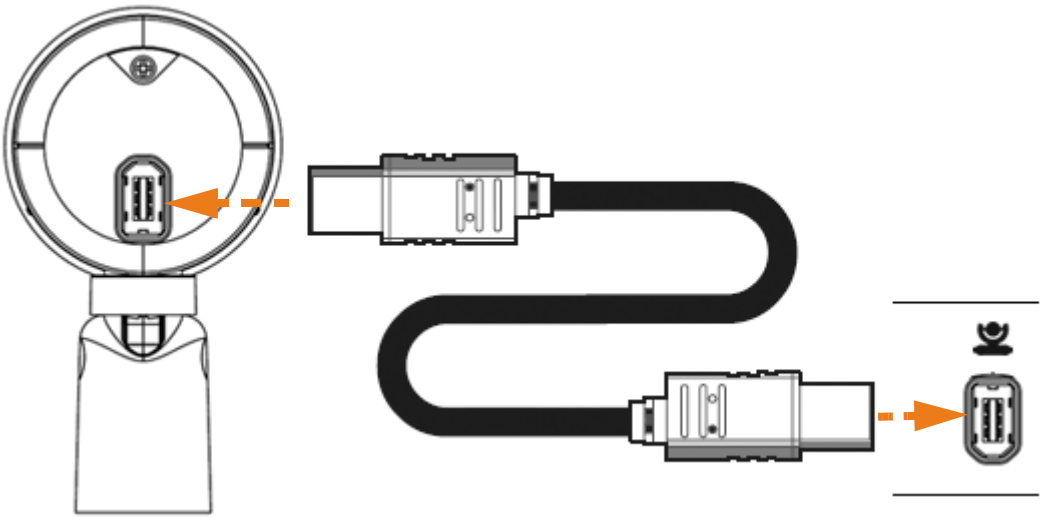

Hinweis: Je nach Modell des LifeSize-Videokommunikationssystems befindet sich das Kamerasymbol entweder über oder unter dem Anschluss auf dem Codec.

4. Einstellen der Kameraposition

Bei der Verwendung der Tisch- oder Bildschirmbefestigung wird die Kamera mit Hilfe der Schwenkschelle manuell gekippt oder geschwenkt. Die Voreinstellungstasten der Kamera für Schwenken, Kippen und Zoomen auf der LifeSize Fernbedienung werden von dieser Kamera nicht unterstützt.

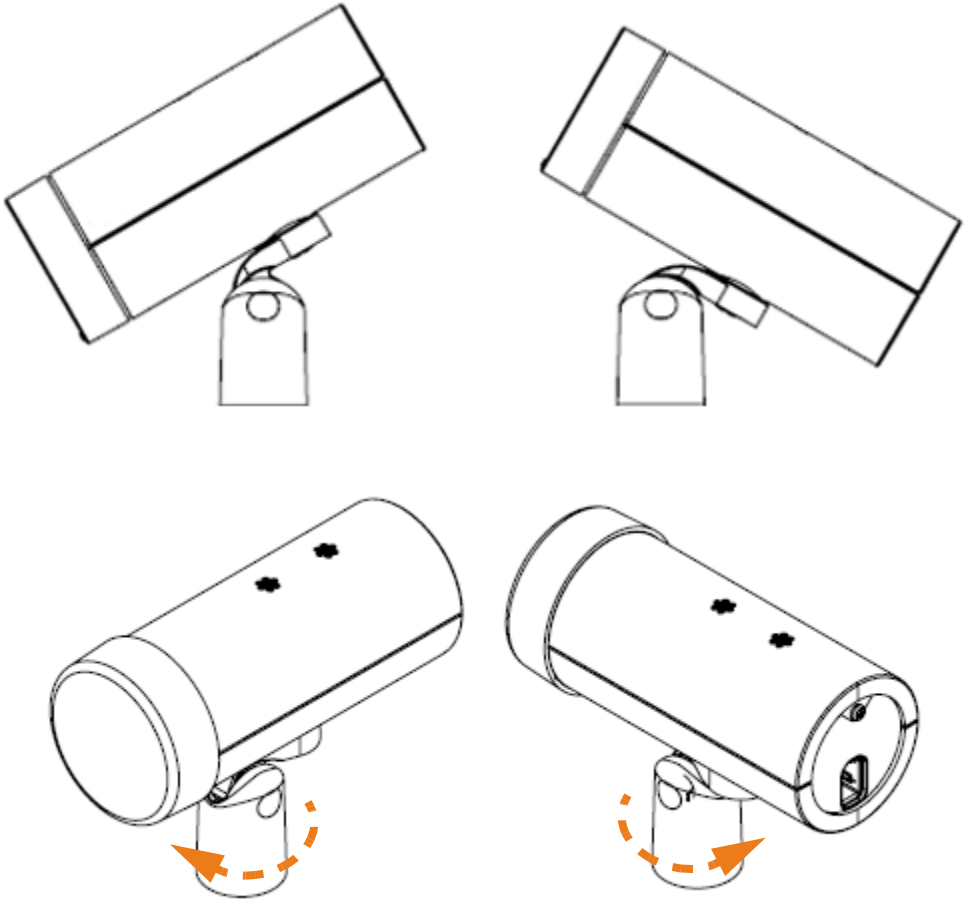

5. Steuerung der Kameramikrofone

LifeSize Focus kann sowohl als Video- als auch als Audio-Eingang für das LifeSize-Videokommunikationssystem verwendet werden. Wenn außer Focus kein Phone oder MicPod am LifeSize-Videokommunikationssystem angeschlossen ist und die Standardeinstellungen verwendet werden, verwendet das System Focus als das aktive Mikrofon.

Wenn außer Focus weitere Audio-Eingangsgeräte am System angeschlossen sind und Focus das aktive Mikrofon sein soll, muss die Voreinstellung für das aktive Mikrofon wie folgt eingestellt werden: **Administratoreinstellungen : Audio : Aktives Mikrofon**. Weitere Informationen zur Auswahl des aktiven Mikrofons finden Sie im *Administratorhandbuch für LifeSize-Videokommunikationssysteme*.

Navigieren Sie zur Seite **Systeminformationen** auf dem LifeSize-System, um zu prüfen, welches Eingangsgerät das aktive Mikrofon ist. Wenn der Status des aktiven Mikrofons *Keines* lautet, erscheint in der Statusleiste die Anzeige „Kein aktives Mikrofon“ , was darauf hinweist, dass kein aktives Mikrofon verfügbar ist.

Zur Lautstärkeregelung des aktiven Mikrofons stellen Sie die Voreinstellung für **Lautstärke für aktives Mikrofon** in **Benutzereinstellungen** oder **Administratoreinstellungen : Audio** ein.

Um die Kameramikrofone stumm zu schalten bzw. die Stummschaltung aufzuheben, drücken Sie die Stummschalttaste auf der LifeSize-Fernbedienung. Ein Stummschaltsymbol erscheint in der Benutzerschnittstelle. Wenn ein LifeSize Phone oder LifeSize MicPod am System angeschlossen ist, können Sie auch die Mikrofone auf der Kamera stumm schalten, indem Sie die Stummschalttaste auf diesen Geräten betätigen.

Fehlerbehebung

Die folgenden Abschnitte enthalten Beschreibungen von Symptomen, möglichen Ursachen und potenziellen Lösungen für Probleme, die bei der Installation von LifeSize Focus auftreten könnten.

Kein Video

Falls kein Video von der Kamera erscheint, gehen Sie wie folgt vor:

- Stellen Sie sicher, dass das Kamerakabel sicher an der Kamera und am entsprechenden Kameraeingang am Codec angeschlossen ist, und dass das Kabel nicht behindert wird.
- Stellen Sie sicher, dass die blaue LED vorne an der Kamera leuchtet; hiermit wird angezeigt, dass Strom zugeführt wird. Starten Sie das LifeSize-System ggf. neu, um sicherzustellen, dass die Kamera mit Strom versorgt wird.

- Navigieren Sie zur Seite **Systeminformationen** und suchen Sie die Felder **HD Kamera 1** (und **HD Kamera 2**, falls Sie zwei Kameras mit LifeSize Room verwenden) und **Typ** für die Kameras. Stellen Sie sicher, dass der Status der angeschlossenen Kameras *Bereit* lautet und *Fest + Mikrofon* als Typ für das am System angeschlossene LifeSize Focus angezeigt wird.
- Prüfen Sie außerdem, dass der primäre Eingang für das LifeSize auf HD-Kamera gesetzt ist.
- Stellen Sie sicher, dass die Kabelverbindungen zwischen Anzeige und Codec korrekt und sicher vorgenommen wurden und die Anzeige mit Strom versorgt wird.

Verzerrtes oder dunkles Video

Wenn das Video verschwommen oder dunkel aussieht:

- Stellen Sie sicher, dass die Kameralinse sauber ist. Reinigen Sie die Kameralinse mit einem trockenen, weichen und fusselfreien Tuch.
- Ändern Sie die Raumbeleuchtung oder navigieren Sie zu **Benutzereinstellungen : Diagnose: HD-Kamera** und passen Sie die **HD-Kamerahelligkeit** an.

Verzerrter Ton an der Gegenseite

Wenn Sie die Kamera als aktives Mikrofon für den Audioeingang bei Gesprächen verwenden und Teilnehmer der Gegenseite feststellen, dass der Ton verzerrt ist, stellen Sie sicher, dass die Kamera mehr als 50 cm von der Vorderseite der Lautsprecher entfernt ist, die am LifeSize-System angeschlossen sind. Informationen über die Positionierung der Kamera finden Sie unter „Installationsvoraussetzungen“ auf Seite 4.