Installeringshåndbok for LifeSize® Focus™

March 2009

Copyright Notice

©2008-2009 LifeSize Communications Inc, and its licensors. All rights reserved.

LifeSize Communications has made every effort to ensure that the information contained in this document is accurate and reliable, but assumes no responsibility for errors or omissions. Information in this document is subject to change without notice. Companies, names, and data used in examples herein are fictitious unless noted. This document contains copyrighted and proprietary information, which is protected by United States copyright laws and international treaty provisions. No part of the document may be reproduced or transmitted, in any form or by any means, electronic or mechanical, for any purpose, without the express written permission from LifeSize Communications.

Trademark Acknowledgments

LifeSize® is the trademark of LifeSize Communications Inc. All other trademarks are the property of their respective owners.

Patent Notice

For patents covering LifeSize® products, refer to http://www.lifesize.com/support/legal.

Contacting Customer Support

If you have questions, concerns, or need assistance, contact your LifeSize Channel Partner.

Providing Customer Feedback

LifeSize Communications welcomes your comments regarding our products and services. If you have feedback about this or any LifeSize product, please send it to feedback@lifesize.com. Contact information for LifeSize Communications is as follows:

Method	*Address*
Internet	http://www.lifesize.com
E-mail	support@lifesize.com
Phone	(877) LIFESIZE or (877) 543-3749 (512) 347-9300
Fax	(512) 347-9301

Velkommen til LifeSize videokommunikasjonssystemer

LifeSize videokommunikasjonssystemer med høy definisjon gjør det mulig å samarbeide med kolleger og virksomheter på en tydeligere og mer effektiv måte, uansett hvor de befinner seg. Hvert system er utviklet for å gjøre videokommunikasjon produktivt, enkelt og pålitelig.

Denne håndboken forklarer hvordan du installerer LifeSize Focus for bruk med et videokommunikasjonssystem fra LifeSize. Du finner tilhørende informasjon på CD-en med dokumentasjon som følger med i esken, og på støttesiden på www.lifesize.com.

Oversikt over installering

LifeSize Focus er et kamera med fast fokus, som inneholder mikrofoner for lydinngang under samtaler. Følgende oppgaver inngår i installeringen av LifeSize Focus:

1. Fest kameraet på et stativ.
2. Fjern linselokket.
3. Kople kameraet til kodeken.
4. Juster kameraets posisjon, om nødvendig.
5. Velg hvilken enhet som skal brukes som aktiv mikrofon for lydinngang under samtaler.

Krav før installering

Utfør følgende oppgaver før LifeSize Focus installeres:

- Påse at videokommunikasjonssystemet fra LifeSize er installert med programvareversjon 3.5 eller nyere.
- Velg et monteringsalternativ for kameraet:
  - **bordmontering** – flyttbart stativ for posisjonering på et (skrive)bord.
  - **skjermmontering** – fast stativ for posisjonering oppå en skjerm som er tilkoplet videokommunikasjonssystemet fra LifeSize. Stativet festes til skjermen med selvklebende tape, som sitter på undersiden av stativet. Det tar 72 timer ved romtemperatur før tapen sitter skikkelig. Planlegg installeringen slik at tapen får tid til å feste seg ordentlig til skjermen.

    Den selvklebende tapen er til engangsbruk og sitter permanent. LifeSize anbefaler å fastslå kameraets optimale plassering ved å ta av linselokket og kople kameraet til kodeken, som beskrevet i dette dokumentet, før stativet monteres på skjermen. Hvis du trenger informasjon om teknikker for fjerning av selvklebende tape og limrester på skjermflaten, kan du ta kontakt med bedriften 3M og be om produktdokumentasjon for 3Ms VHB-tape. Ta kontakt med en LifeSize-forhandler for å skaffe et nytt skjermstativ.

  ADVARSEL: Bord- og skjermstativene skal bare brukes på en vannrett flate. Hvis stativet brukes på en loddrett flate eller en flate med større stigning enn 10 grader, kan kameraet løsne fra stativet og påføres skade.

  - **holder for fotostativ** – gjenget 1/4-20 UNC-holder for kopling av kameraet til et fotostativ. Se “Bruke holderen for fotostativ” på side 8.

    Merk: LifeSize Focus leveres ikke med fotostativ.
- Hvis du skal bruke kameraet som aktiv mikrofon for lydinngang under samtaler, kan du følge disse retningslinjene for optimal kameraplassering:
  - Unngå å plassere kameraet nærmere enn en halv meter fra forsiden av høyttalerne som er koplet til videokommunikasjonssystemet fra LifeSize.
  - Unngå å plassere enheter som lager støy (f.eks. vifter eller PC-er) mellom deltakerne på videokonferansen og kameraet.
  - Kameraets mikrofoner demper lyd som kommer inn på baksiden av kameraet. Plasser kameraet slik at deltakerne på videokonferansen snakker foran kameraet minst en halv meter, men mindre enn 2,5 meter, unna.

Installere LifeSize Focus

LifeSize Focus består av følgende komponenter:

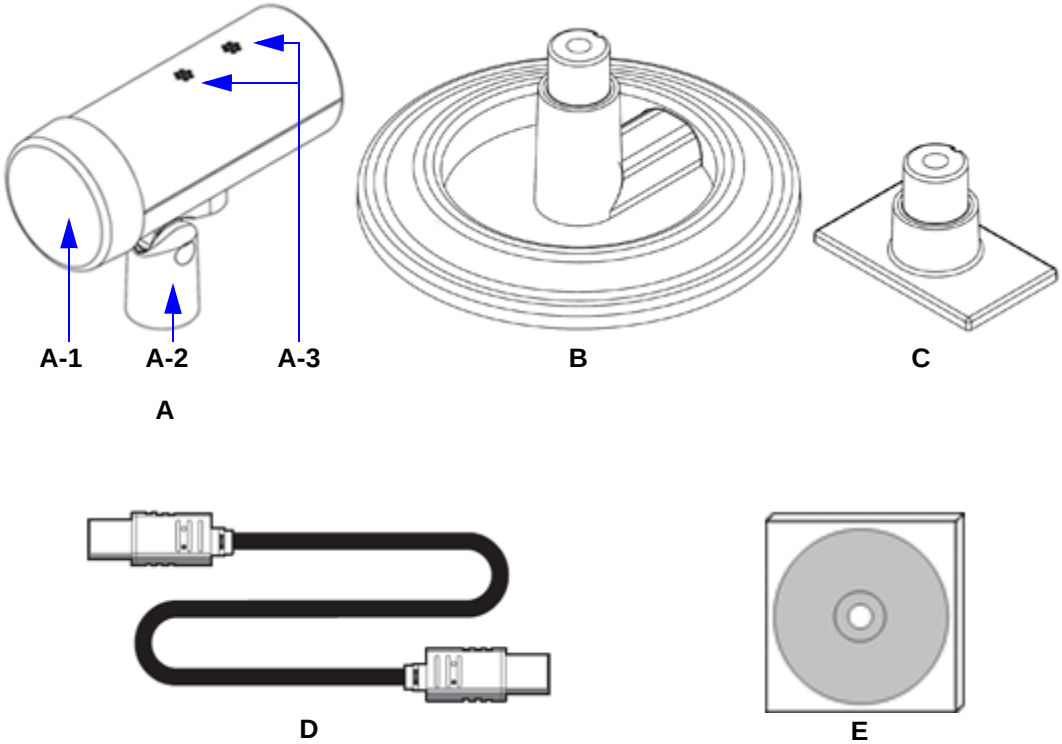

Komponent	Beskrivelse
A	kamera med linselokk (A-1), svingkrage (A-2) og mikrofoner (A-3)
B	bordstativ
C	skjermstativ
D	kamerakabel (3 meter)
E	CD med dokumentasjon

1. Montere kameraet på et stativ

Følg anvisningene i denne delen for å feste kameraet på et stativ.

Montere bordstativet

Monter kameraet på bordstativet ved å skyve kameraets svingkrage over svingdelen på stativet.

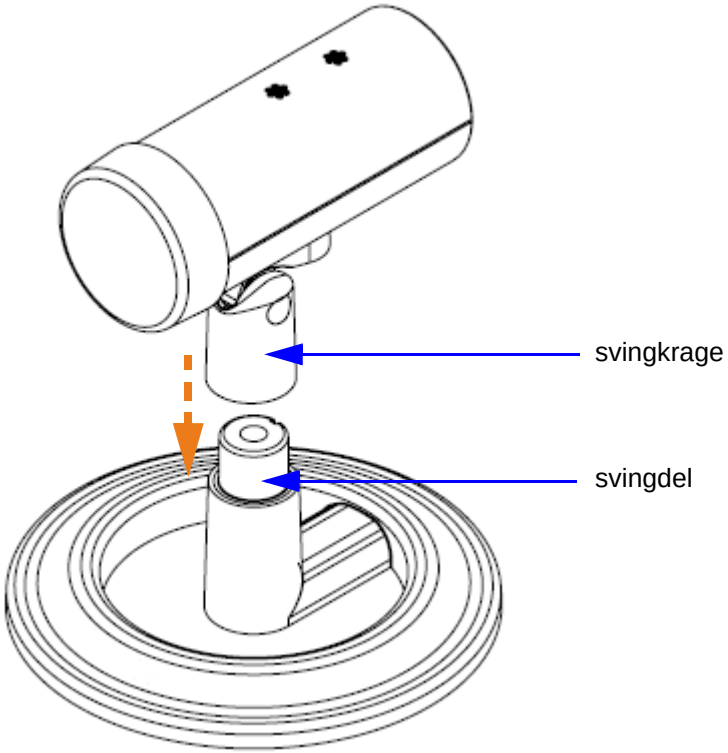

Montere skjermstativet

Monter kameraet på skjermstativet ved å følge denne fremgangsmåten:

1. Påse at temperaturen i rommet der skjermen står, er minst 15 °C. Idealtemperaturen for påsetting av den selvklebende tapen på stativet er 21 til 38 °C.

   ADVARSEL: Hvis temperaturen er lavere enn 15 °C, er det ikke sikkert at tapen kleber til skjermen slik den skal.

2. Påse at området oppå skjermen der stativet skal monteres, er som følger:
   - vannrett
   - rent (uten smuss, støv, fett eller annet)
   - tørt og uten kondensert fuktighet
3. Fjern den røde filmen fra tapen på undersiden av skjermstativet.
4. Trykk stativet godt på plass oppå skjermen.
5. La tapen få feste seg godt til skjermen. Ved romtemperatur sitter tapen skikkelig etter 72 timer.

   ADVARSEL: Påse at stativet sitter godt fast på skjermen før du fortsetter med installeringen. Kameraet kan påføres skade hvis stativet løsner.
6. Monter kameraet på skjermstativet ved å skyve kameraets svingkrage over svingdelen på stativet.

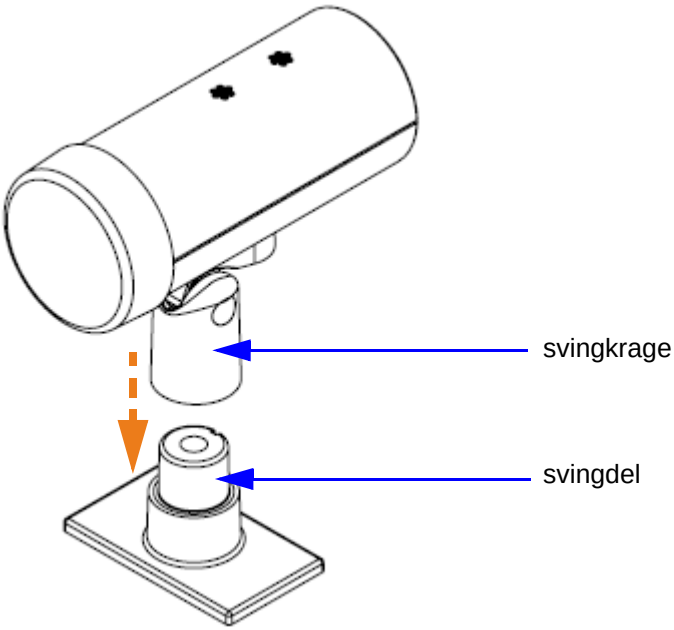

Bruke holderen for fotostativ

Kameraets svingkrage er festet til holderen for fotostativ med en skrue. Hvis kameraet skal brukes med et fotostativ, må du løsne skruen slik at svingkragen løsner fra kameraet og holderen for fotostativ kommer til syne.

Merk: Skruen er fremdeles festet til svingkragen.

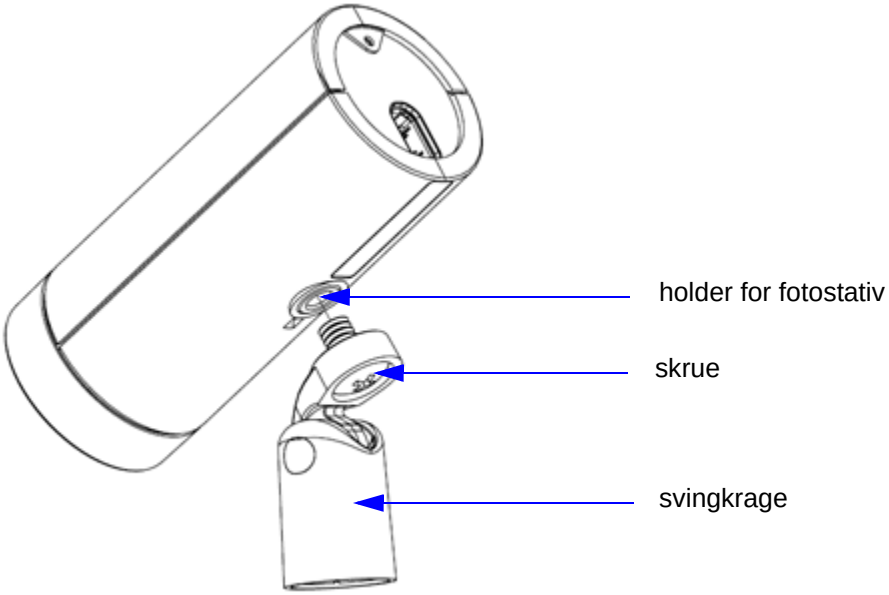

2. Fjerne linselokket

Fjern linselokket fra kameraet.

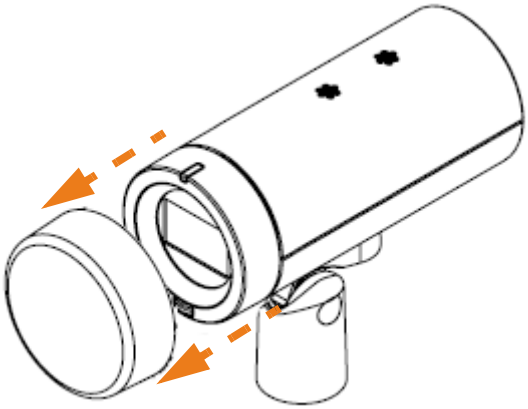

Når du fjerner linselokket, vises også statuslampen og infrarødsensoren (IR).

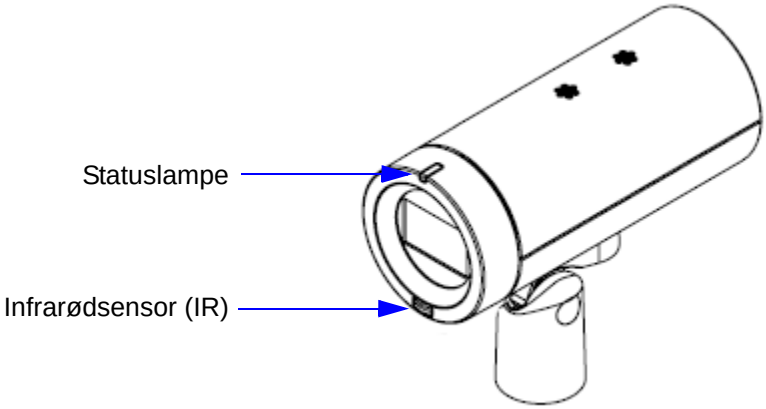

IR-sensoren registrerer signaler fra LifeSize-fjernkontrollen opptil åtte meter (26 fot) unna når du bruker fjernkontrollen innenfor en avstand av to meter (6,5 fot) til venstre eller høyre for forsiden av Focus. Hvis fjernkontrollen brukes rett foran Focus, vil IR-sensoren registrere signalet opptil 14 meter (45 fot) unna.

Statuslampen viser kameraets status på følgende måte:

Lampefarge	**Status**
Ingen farge	Kameraet er slått av.
Blinker lilla	Kameraet initialiseres.
Blinker blått	Programvaren i kameraet oppgraderes.
Svakt blått lys	Kameraet er slått på og er inaktivt.
Sterkt blått lys	Kameraet er slått på og er aktivt.
Blinker sterkt blått	Mottatt signal fra LifeSize-fjernkontrollen.
Lyser rødt eller lilla	Feilfunksjon i kameraet. Ta kontakt med kundestøtte for å få hjelp.

3. Kople kameraet til kodeken

Kople kameraet til LifeSize-kodeken ved å sette den ene enden av kamerakabelen i porten bak på kameraet. Sett den motsatte enden i porten som er merket med kamerasymbolet bak på kodeken.

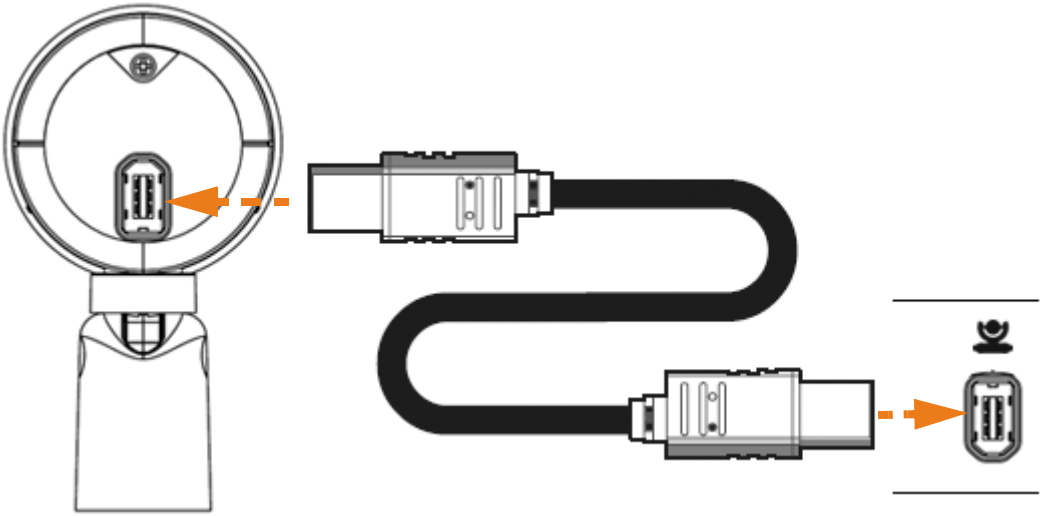

Merk: Kamerasymbolet sitter enten over eller under kodekporten, avhengig av hvilken modell videokommunikasjonssystemet fra LifeSize er.

4. Justere kameraets posisjon

Bruk svingkragen til å vippe og svinge kameraet manuelt på bord- eller skjermstativet. Kameraet har ikke støtte for de forhåndsinnstilte knappene for panorering, vipping og zoom på LifeSize-fjernkontrollen.

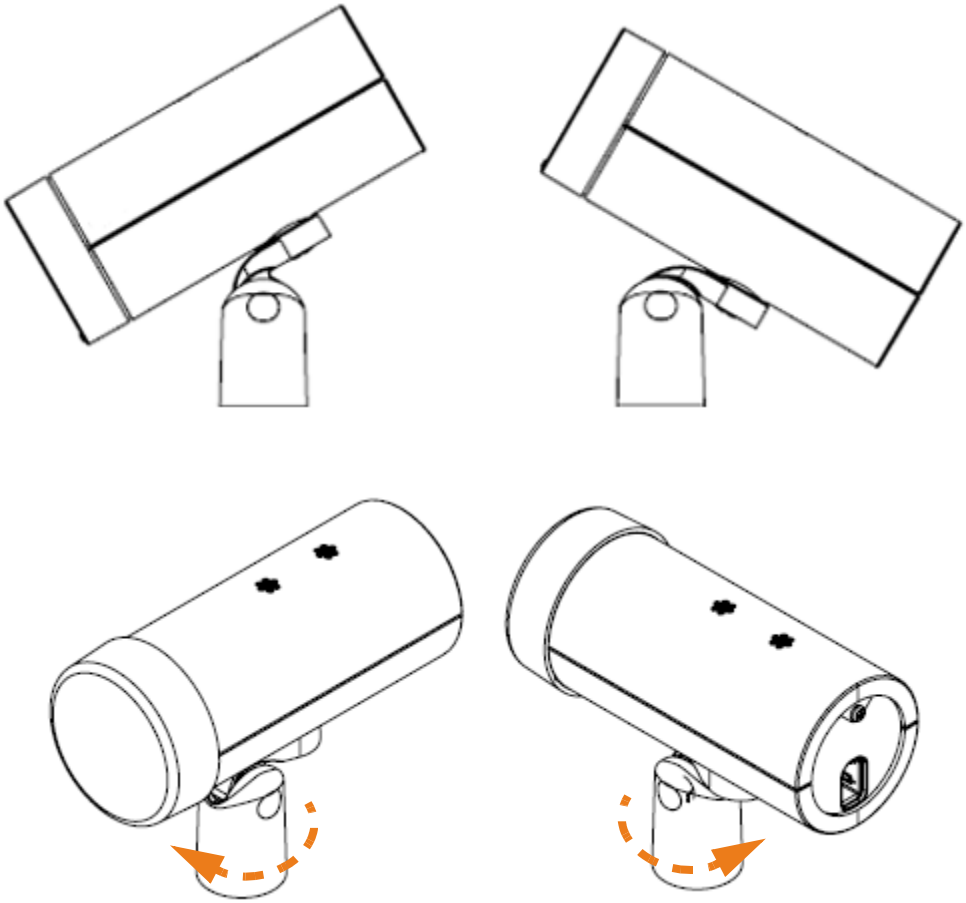

5. Styre kameraets mikrofoner

Du kan bruke Focus både som video- og lydinngangen for LifeSize-video-kommunikasjonssystemet. Hvis du ikke har en Phone eller MicPod koblet til LifeSize-videokommunikasjonssystemet i tillegg til Focus, og du bruker standard systeminnstillinger, vil systemet bruke Focus som den aktive mikrofonen.

Hvis Focus er én av flere lydinngangsenheter som er koblet til systemet, og du vil at Focus skal være den aktive mikrofonen, må du uttrykkelig angi innstillingen for aktiv mikrofon under **Administratorinnstillinger : Lyd : Aktiv mikrofon**. Les mer om hvordan du velger den aktive mikrofonen i *LifeSize videokommunikasjonssystemer – administratorveiledning*.

Gå til siden **Systeminformasjon** på LifeSize-systemet for å bekrefte hvilken lydinngangsenhet som er den aktive mikrofonen. Når statusen for den aktive mikrofonen er *Ingen*, vises indikatoren for Ingen aktiv mikrofon i statusfeltet for å angi at ingen aktive mikrofoner er tilgjengelige.

Du kan styre volumet for den aktive mikrofonen ved å justere innstillingen **Volum for aktiv mikrofon** i **Brukerinnstillinger** eller **Administratorinnstillinger : Lyd**.

Demp eller opphev demping for kameraets mikrofoner under en samtale ved å trykke dempknappen på LifeSize-fjernkontrollen. Et dempikon vises i brukergrensesnittet. Hvis en LifeSize Phone eller LifeSize MicPod er koplet til systemet, kan du også dempe kameraets mikrofoner ved å trykke dempknappen på en av disse enhetene.

Feilsøking

Følgende deler beskriver symptomer, mulige årsaker og potensielle løsninger på vanlige problemer som kan oppstå under installering av LifeSize Focus.

Ingen video

Hvis ingen video vises på skjermen fra kameraet:

- Påse at kamerakabelen er godt festet til kameraet og til riktig kamerainngang på kodeken, og at kabelen ikke blokkeres av noe.
- Påse at den blå lampen foran på kameraet lyser for å vise at kameraet tilføres strøm. Start eventuelt LifeSize-systemet på nytt for å kontrollere at kameraet tilføres strøm.
- Naviger til siden **Systeminformasjon** og finn feltene **HD-kamera 1** (og **HD-kamera 2** hvis du bruker to kameraer med LifeSize Room) og **Type** for kameraene. Påse at status for hvert tilkoplet kamera er *Klar* og at *Fast + mikrofon* vises som type for LifeSize Focus som er koplet til systemet.
- Påse at primær inngang for LifeSize-systemet er konfigurert som høydefinisjonskameraet.

- Påse at kabelforbindelsene fra skjermen til kodeken er riktige og sitter godt, og at skjermen tilføres strøm.

Forvrengt eller mørk video

Hvis videoen ser uklar eller mørk ut:

- Påse at kameralinsen er ren. Rens kameralinsen med en tørr, myk og lofri klut.
- Juster belysningen i rommet, eller naviger til **Brukerinnstillinger : Diagnostikk : Høydefinisjonskamera** og juster innstillingen **Lysstyrke for HD-kamera**.

Forvrengt lyd lengst unna

Hvis du bruker kameraet som aktiv mikrofon for lydinngang under samtaler, og deltakerne lengst unna melder om forvrengt lyd, må du påse at kameraet står mer enn en halv meter unna forsiden av høyttalerne som er koplet til LifeSize-systemet. Les mer om kameraplassering under “Krav før installering” på side 4.