LifeSize® Focus™ Installationshandbok

August 2009

Copyright Notice

©2008-2009 LifeSize Communications Inc, and its licensors. All rights reserved.

LifeSize Communications has made every effort to ensure that the information contained in this document is accurate and reliable, but assumes no responsibility for errors or omissions. Information in this document is subject to change without notice. Companies, names, and data used in examples herein are fictitious unless noted. This document contains copyrighted and proprietary information, which is protected by United States copyright laws and international treaty provisions. No part of the document may be reproduced or transmitted, in any form or by any means, electronic or mechanical, for any purpose, without the express written permission from LifeSize Communications.

Trademark Acknowledgments

LifeSize® is the trademark of LifeSize Communications Inc. All other trademarks are the property of their respective owners.

Patent Notice

For patents covering LifeSize® products, refer to http://www.lifesize.com/support/legal.

Contacting Customer Support

If you have questions, concerns, or need assistance, contact your LifeSize Channel Partner.

Providing Customer Feedback

LifeSize Communications welcomes your comments regarding our products and services. If you have feedback about this or any LifeSize product, please send it to feedback@lifesize.com. Contact information for LifeSize Communications is as follows:

Method	*Address*
Internet	http://www.lifesize.com
E-mail	support@lifesize.com
Phone	(877) LIFESIZE or (877) 543-3749 (512) 347-9300
Fax	(512) 347-9301

Välkommen till LifeSize Videokommunikationssystem

LifeSize-högdefinitionssystem för videokommunikation gör att kollegor och enheter som är geografiskt utspridda kan samarbeta på ett bättre och effektivare sätt. Alla system är designade för att göra upplevelsen av videokommunikation mycket produktiv, enkel och pålitlig.

Denna handbok innehåller förklaringar till hur du installerar LifeSize Focus för användning med ett LifeSize-videokommunikationssystem. Tillhörande dokumentation finns på den cd-skiva som är inkluderad i produktkartongen samt från supportsidan på www.lifesize.com.

Installation - Översikt

LifeSize Focus är en kamera med fast fokus som även har mikrofoner för upptagning av ljud under samtal. Installation av LifeSize Focus innefattar följande moment:

1. Anslut kameran till ett fäste.
2. Ta bort objektivskyddet.
3. Anslut kameran till codec.
4. Justera vid behov kamerans position.
5. Välj den enhet som du vill använda som aktiv mikrofon för upptagning av ljud under samtal.

Krav för installation

Innan du installerar LifeSize Focus ska du slutföra följande moment:

- Säkerställ att ditt LifeSize-videokommunikationssystem är installerat med programutgåva v3.5 eller senare.
- Välj ett alternativ för montering av kameran:
  - **fäste för montering på skrivbord** – ett flyttbart fäste som gör att kameran kan flyttas på skrivbordet eller bordet.
  - **fäste för montering på bildskärm** – en fast montering av kameran på den bildskärm som är ansluten till ditt LifeSize-videokommunikationssystem. Fästet ansluts till bildskärmen med den självhäftande tejpen som finns på undersidan av fästet. Det tar 72 timmar innan den självhäftande tejpen fäster med full styrka vid rumstemperatur. Planera din installation så att den självhäftande tejpen får tillräckligt med tid att fästa ordentligt på bildskärmen.

    Den självhäftande tejpen är avsedd för engångsbruk och permanent fastsättning. LifeSize rekommenderar att du utser det bästa området för placering av kameran genom att ta bort objektivskyddet och ansluta kameran till codec enligt beskrivningen i det här dokumentet innan du sätter fast fästet på bildskärmen. Kontakta företaget 3M för att få information om de tekniker som kan användas för att ta bort den självhäftande tejpen och tvätta bort kvarsittande bindemedel och produktdokumentation för 3M VHB-tejp. Kontakta din återförsäljare av LifeSize för att få ett nytt fäste för montering på bildskärm.

  VARNING: Montera endast fästena för skrivbord och bildskärmar på horisontella ytor. Montering av fästena på en vertikal yta eller på en yta som lutar mer än 10 grader kan medföra att kameran lossnar från fästet och skadas.

  - **sockel på trebensstativ** — en 1/4-20 UNC gängad sockel för anslutning av kameran till ett trebensstativ. Se avsnittet “Använda sockeln för trebensstativ" på sidan 9.

    Obs! LifeSize Focus inkluderar ej ett trebensstativ.

- Om du tänker använda kameran som den aktiva mikrofonen för upptagning av ljud under samtal ska du följa de här riktlinjerna för att optimera kamerans placering:
  - Undvik att placera kameran på mindre avstånd än 1/2 meter (1,64 fot) från framsidan på de högtalare som är anslutna till ditt LifeSize-videokommunikationssystem.
  - Undvik att placera enheter som genererar störande ljud (som fläktar eller persondatorer) mellan deltagarna i videokonferensen och kameran.
  - Kameramikrofonerna försvagar ljud som är riktat mot kamerans baksida. Placera kameran på en plats som gör att deltagarna i videokonferensen talar mot kameran på ett avstånd mellan 1/2 och 2 1/2 meter.

Installera LifeSize Focus

LifeSize Focus inkluderar följande komponenter:

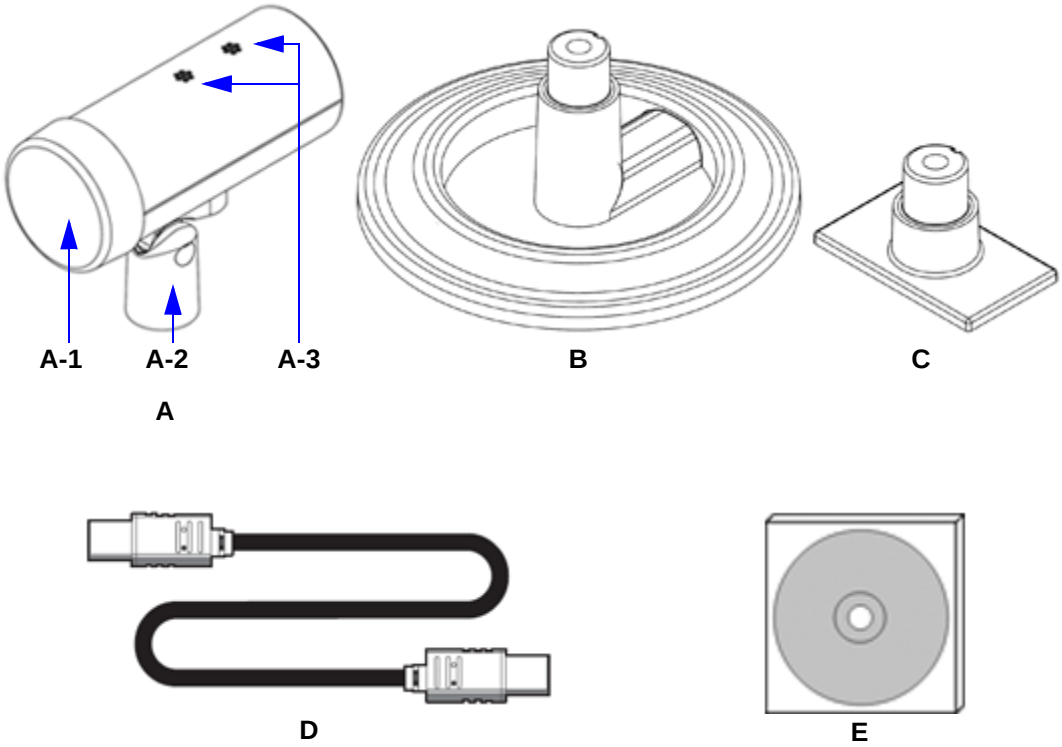

Komponent	Beskrivning
A	Kamera med objektivskydd (A-1), svängtappskrage (A-2) och mikrofoner (A-3)
B	Fäste för montering på skrivbord
C	Fäste för montering på bildskärm
D	Kamerakabel (3 meter)
E	Cd-skiva med dokumentation

1. Ansluta kameran till ett fäste

Följ anvisningarna i det här avsnittet för att montera kameran på ett fäste.

Ansluta till ett fäste för montering på skrivbord

Anslut kameran till ett fäste för montering på skrivbord genom att skjuta kamerans svängtappskrage över svängtappen på fästet.

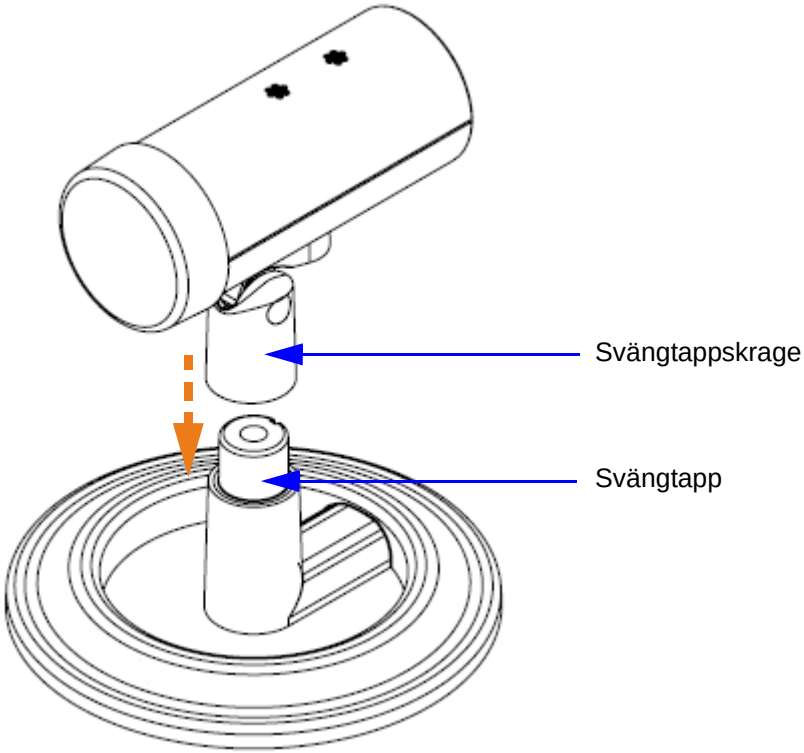

Ansluta till ett fäste för montering på bildskärm

Anslut kameran till fästet för montering på bildskärm så här:

1. Kontrollera att temperaturen i det rum där bildskärmen finns är minst 15 °C (60 °F). Det idealiska temperaturområdet för fästning av den självhäftande tejpen på fästet är 21 °C till 38 °C (70 °F till 100 °F).

   VARNING: Självhäftningen kanske inte fäster ordentligt mot bildskärmen vid temperaturer under 15 °C (60 °F).

2. Kontrollera att det område ovanpå bildskärmen där du avser att montera fästet uppfyller följande krav:
   - horisontellt
   - rent (fritt från smuts, damm, olja o.dyl.)
   - torrt och fritt från kondenserad fukt
3. Ta bort den röda skyddsfilmen från den självhäftande ytan på undersidan av fästet för montering på bildskärm.
4. Tryck fast fästet ordentligt på bildskärmens översida.
5. Låt självhäftningen fästa ordentligt mot bildskärmen. Självhäftningen uppnår full styrka efter 72 timmar vid rumstemperatur.

   VARNING: Kontrollera att fästet sitter ordentligt fast på bildskärmen innan du fortsätter installationen. Ett fäste som inte sitter fast ordentligt kan medföra att kameran skadas.
6. Anslut kameran till ett fäste för montering på bildskärm genom att skjuta kamerans svängtappskrage över svängtappen på fästet.

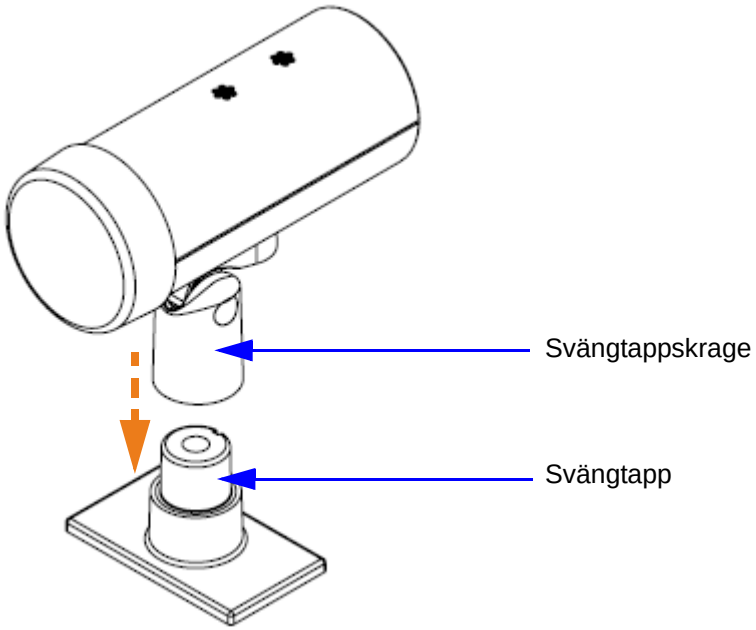

Använda sockeln för trebensstativ

Sockeln för trebensstativ och en skruv används för att säkra svängtappskragen på kameran. Frilägg sockeln för trebensstativ för användning med ett trebensstativ genom att lossa skruven tills svängtappskragen lossnar från kameran.

Obs! Skruven sitter fortfarande kvar i svängtappskragen.

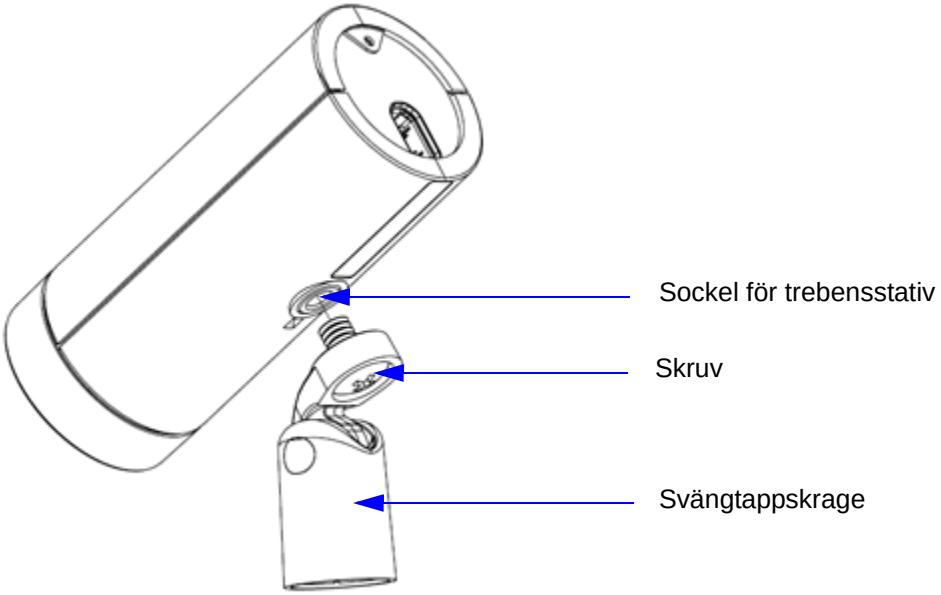

2. Ta bort objektivskyddet

Ta bort objektivskyddet från kameran.

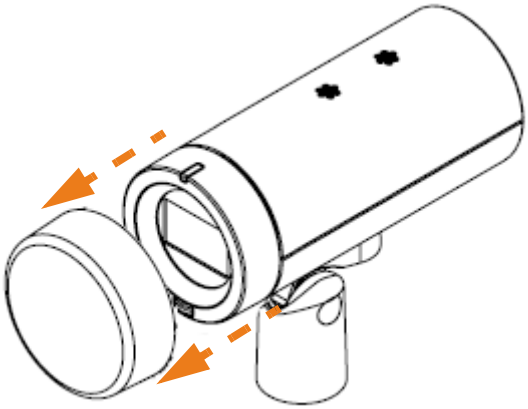

Borttagning av objektivskyddet frilägger även statuslampan och den infraröda (IR) sensorn.

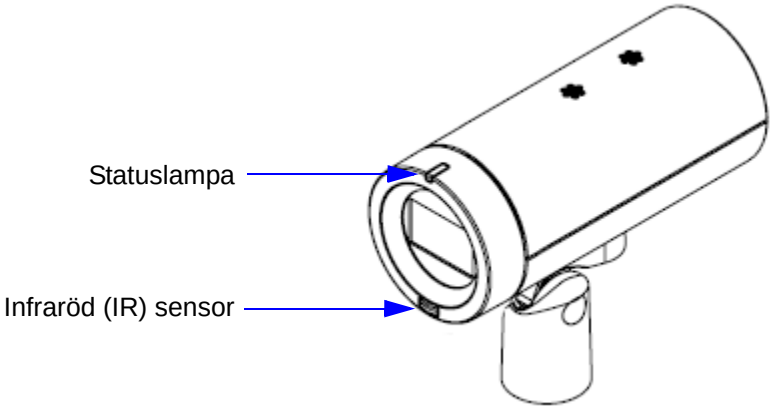

IR-sensorn identifierar signaler från LifeSize-fjärrkontrollen från avstånd på upp till 8 meter när du använder den inom 2 meter till vänster eller höger om framsidan på Focus. Om du använder fjärrkontrollen direkt framför Focus kan IR-sensorn identifiera signaler från ett avstånd på upp till 14 meter.

Statuslampan anger kamerans status på följande sätt:

Lampans färg	**Status**
Ingen färg	Strömmen är avslagen.
Mörklila blinkningar	Kameran initialiseras.
Blå blinkningar	Kameraprogrammet håller på att uppgraderas.
Svagt blå	Kameran är påslagen och inaktiv.
Starkt blå	Kameran är påslagen och aktiv.
Starkt blå blinkningar	Signal mottagen från LifeSize-fjärrkontrollen.
Solid röd eller mörklila	Kameran fungerar inte. Kontakta kundtjänst för att få hjälp.

3. Ansluta kameran till codec

Anslut kameran till LifeSize-codec genom att ansluta den ena änden av kamerakabeln till uttaget på baksidan av kameran och den andra änden till porten märkt med kamera symbolen som på baksidan av codec.

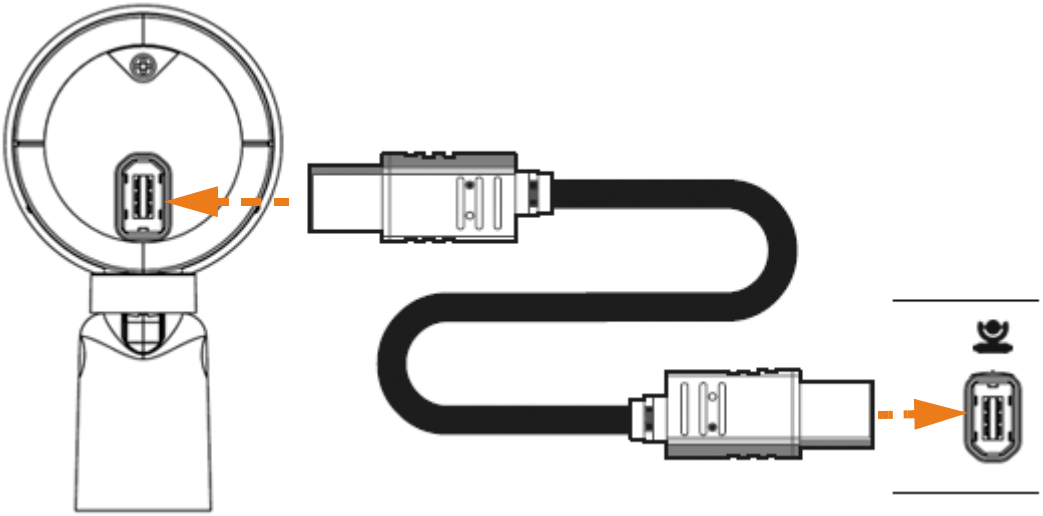

Obs! Kamerasymbolen kan sitta ovanför eller nedanför uttaget på codec beroende på vilken modell av LifeSize-videokommunikationssystem du har.

4. Justera kamerans position

Använd svängtappskragen för att luta och vrida kameran manuellt på fästet för montering på skrivbord eller bildskärm. Knapparna för panorering, lutning, zoomning och återställning av kameran på LifeSize-fjärrkontrollen kan ej användas med den här kameran.

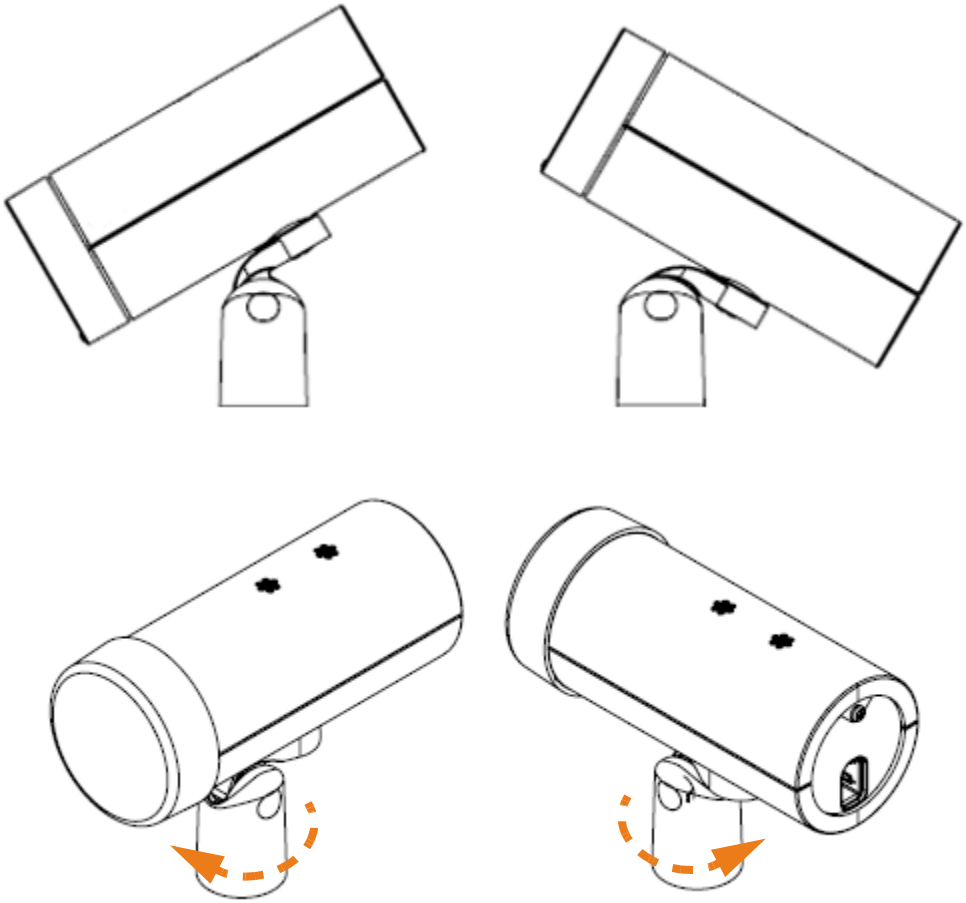

5. Styra kameramikrofonerna

Du kan använda Focus som både video- och ljudingång för LifeSize-videokommunikationssystemet. Om ingen Phone eller MicPod är ansluten till LifeSize-videokommunikationssystemet tillika med Focus och du använder standardinställningarna för systemet, använder systemet Focus som aktiv mikrofon.

Om Focus är en av flera ljudingångsenheter anslutna till systemet och du vill att Focus ska vara den aktiva mikrofonen måste du uttryckligen ange inställningen för aktiv mikrofon under **Inställning för administratör : Ljud : Aktiv mikrofon**. Ytterligare information om hur du väljer aktiv mikrofon finns i *LifeSize Videokommunikationssystem – Handbok för administratörer*.

Navigera till sidan **Systeminformation** i LifeSize-systemet för att kontrollera vilken ljudingångsenhet som är den aktiva mikrofonen. När den aktiva mikrofonens status är *Ingen*, visas ikonen Ingen aktiv mikrofon i statusfältet för att ange att ingen aktiv mikrofon är tillgänglig.

Justera volymen för den aktiva mikrofonen med hjälp av inställningen **Volym för aktiv mikrofon** under **Inställningar för användare** eller **Inställningar för administratör : Ljud**.

Stäng av eller slå på ljudet i kameramikrofonerna under ett samtal genom att trycka på knappen Ljud av på LifeSize-fjärrkontrollen. En ikon för Ljud av visas i användargränssnittet. Om en LifeSize Phone eller LifeSize MicPod är ansluten till systemet kan du även stänga av ljudet i mikrofonerna på kameran genom att trycka på knappen Ljud av på endera av dessa enheter.

Felsökning

Följande avsnitt beskriver symptom samt möjliga orsaker och lösningar för vanliga problem som du kan träffa på under installationen av LifeSize Focus.

Ingen video

Om ingen videobild från kameran visas på skärmen:

- Kontrollera att kamerakabeln är ordentligt ansluten till kameran och till rätt kameraingång på codec och att inget hindrar kabeln.
- Kontrollera att den blå lampan på framsidan av kameran är tänd, vilket anger att kameran är påslagen. Starta eventuellt om LifeSize-systemet för att verifiera att det finns strömtillförsel till kameran.
- Navigera till sidan **Systeminformation** och leta reda på fälten **HD-kamera 1** (och **HD-kamera 2** om du använder två kameror med LifeSize Room) och fälten **Typ** för kamerorna. Kontrollera att status för de båda anslutna kamerorna är *Redo* och att *Fast + Mikrofon* visas som typ för det LifeSize Focus som är anslutet till systemet.

- Kontrollera att den primära ingången för ditt LifeSize-system är inställd på högdefinitionskamera.
- Kontrollera att kabelanslutningarna från bildskärmen till codec är korrekta och ordentligt anslutna och att det finns strömtillförsel till bildskärmen.

Förvrängd eller mörk videobild

Om videobilden verkar suddig eller mörk:

- Kontrollera att kameraobjektivet är rent. Använd en torr, mjuk och luddfri duk för att rengöra kameraobjektivet.
- Justera belysningen i rummet eller navigera till **Inställningar för användare : Diagnostik : Högdefinitionskamera** och justera inställningen **Ljusstyrka för HD-kamera**.

Förvrängt ljud tas emot i den andra änden

Om du använder kameran som den aktiva mikrofonen för upptagning av ljud under samtal och deltagarna i den andra änden rapporterar att ljudet är förvrängt ska du se till att kameran befinner sig mer än 1/2 meter bort från framsidan av högtalarna som är anslutna till LifeSize-systemet. Avsnittet “Krav för installation" på sidan 4 innehåller information om kamerans placering.