LifeSize ® Focus ™

설치 안내서

August 2009

Copyright Notice

©2008-2009 LifeSize Communications Inc, and its licensors. All rights reserved.

LifeSize Communications has made every effort to ensure that the information contained in this document is accurate and reliable, but assumes no responsibility for errors or omissions. Information in this document is subject to change without notice. Companies, names, and data used in examples herein are fictitious unless noted. This document contains copyrighted and proprietary information, which is protected by United States copyright laws and international treaty provisions. No part of the document may be reproduced or transmitted, in any form or by any means, electronic or mechanical, for any purpose, without the express written permission from LifeSize Communications.

Trademark Acknowledgments

LifeSize ® is the trademark of LifeSize Communications Inc. All other trademarks are the property of their respective owners.

Patent Notice

For patents covering LifeSize ® products, refer to http://www.lifesize.com/support/legal.

Contacting Customer Support

If you have questions, concerns, or need assistance, contact your LifeSize Channel Partner.

Providing Customer Feedback

LifeSize Communications welcomes your comments regarding our products and services. If you have feedback about this or any LifeSize product, please send it to feedback@lifesize.com. Contact information for LifeSize Communications is as follows:

Method	*Address*
Internet	http://www.lifesize.com
E-mail	support@lifesize.com
Phone	(877) LIFESIZE or (877) 543-3749 (512) 347-9300
Fax	(512) 347-9301

LifeSize 비디오 통신 시스템을 구입해 주셔서 감사합니다

LifeSize의 고해상도 비디오 통신 시스템은 여러 곳에 분산되어 있는 동료나 지사와 보다 명확하고 효과적으로 협업할 수 있도록 도와드립니다. 각 시스템은 매우 생산적이고 간단하며 안정적으로 비디오 통신이 이루어지도록 설계되었습니다.

이 안내서에서는 LifeSize 비디오 통신 시스템과 함께 사용하기 위해 LifeSize Focus를 설치하는 방법에 대해 설명합니다. 제품 상자에 포함된 문서 CD와 www.lifesize.com의 지원 페이지에서 관련 문서를 찾을 수 있습니다.

설치 개요

LifeSize Focus는 통화 도중 오디오를 입력할 수 있는 마이크를 갖춘 고정식 초점 카메라입니다. LifeSize Focus 설치 작업은 다음과 같이 진행됩니다.

1. 카메라를 마운트에 부착합니다.
2. 렌즈 뚜껑을 제거합니다.
3. 카메라를 코덱에 연결합니다.
4. 필요하면 카메라 위치를 조정합니다.
5. 통화 중 오디오 입력에 활성 마이크로 사용하고자 하는 장치를 선택합니다.

설치 전제 조건

LifeSize Focus 설치 전에 다음 작업을 완료하십시오.

- LifeSize 비디오 통신 시스템에 사용된 소프트웨어가 릴리스 v3.5 이상인지 확인하십시오.
- 카메라 장착 옵션을 선택합니다.
  - **탁상 마운트** —책상이나 탁자에 카메라를 설치하는 이동식 장착.
  - **디스플레이 마운트**—LifeSize 비디오 통신 시스템에 연결된 디스플레이 상단에 카메라를 설치하는 고정식 장착. 마운트 받침대 아래에 있는 접착 테이프로 디스플레이에 마운트를 부착합니다. 실내 온도에서 접착제가 완전한 접착력을 가지려면 72시간이 필요합니다. 접착제가 디스플레이에 완전히 접착될 수 있는 시간을 고려해서 설치 계획을 마련하십시오.

    접착 테이프는 1회용이면서 영구 부착용입니다. LifeSize에서는 디스플레이에 마운트를 부착하기 전에 이 문서에 설명된 대로 렌즈 뚜껑을 제거해서 코덱에 연결하는 방법으로 최적의 카메라 설치 장소를 결정할 것을 권장합니다. 접착 테이프를 제거하고 디스플레이 표면에서 접착제 찌꺼기를 청소할 때 고려할 수 있는 방법을 알아보려면 3M에 연락하여 3M VHB 테이프 관련 제품 문서를 구하십시오. 교체 디스플레이 마운트를 구하려면 LifeSize 리셀러에게 문의하십시오.

  경고: 탁자 및 수평 표면의 디스플레이 마운트만 사용하십시오. 수직 표면이나 10도 이상 기울어진 표면 마운트를 사용하면 카메라가 마운트에서 분리되어 파손될 수 있습니다.

  - **삼각대 소켓**—삼각대에 카메라를 연결하는 데 사용되는 1/4-20 UNC 나사산 소켓. 8ý‰ ¿ Ã ¡ ˆ ¿ « 삼각대 소켓 사용을 참조하십시오.

    참고: LifeSize Focus에 삼각대는 포함되어 있지 않습니다.
- 통화 중 카메라를 오디오 입력을 위한 활성 마이크로 사용하려면 다음 지침에 따라 카메라를 최적의 위치에 배치하십시오.
  - LifeSize 비디오 통신 시스템에 연결된 스피커 전면으로부터 0.5 m(1.64 피트) 이내 거리에 카메라를 배치하지 마십시오.
  - 화상 회의 참가자와 카메라 사이에 잡음(선풍기, PC 등)을 일으키는 물체를 놓지 마십시오.
  - 카메라 마이크는 카메라 후면에서 발생하는 사운드를 감쇄시킵니다. 화상 회의 참가자들이 0.5 m 이상 2.5 m(8.2 피트) 미만 거리로부터 카메라 전면에서 얘기할 수 있도록 카메라를 배치하십시오.

LifeSize Focus 설치

LifeSize Focus에는 다음과 같은 구성 요소가 포함되어 있습니다.

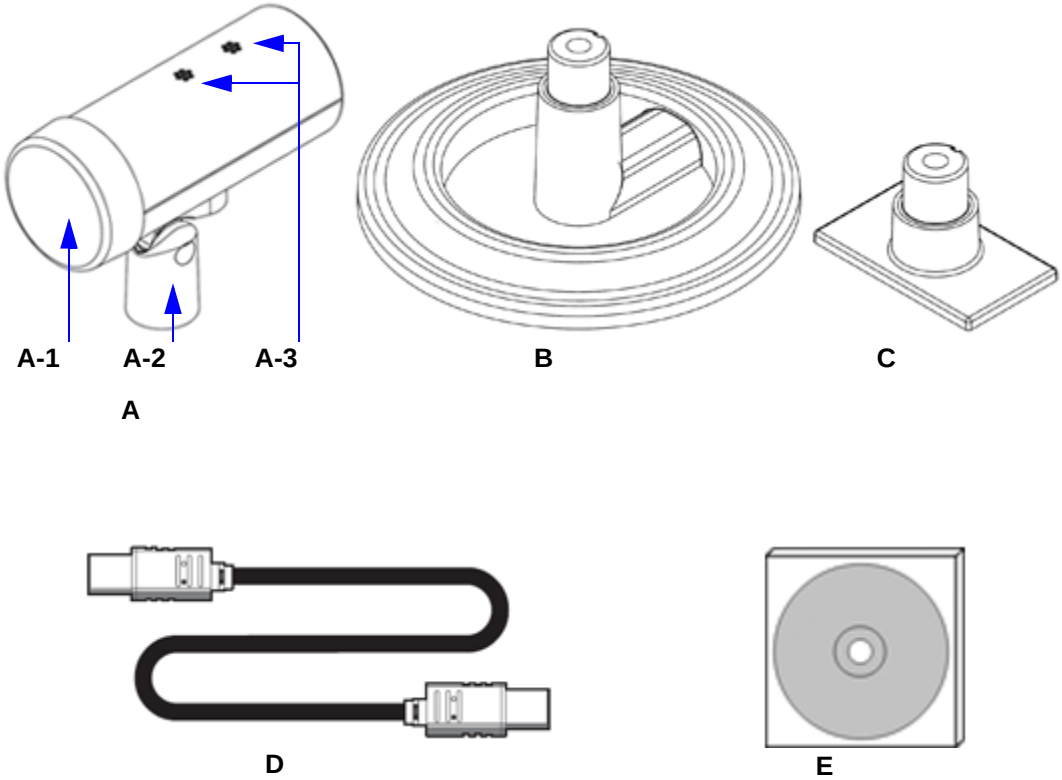

구성 요소	설명
A	렌즈 뚜껑(A-1), 피봇 칼라(A-2) 및 마이크(A-3)가 있는 카메라
B	탁상 마운트
C	디스플레이 마운트
D	카메라 케이블(3 m)
E	문서 CD

1. 마운트에 카메라 부착

이 섹션의 지침을 따라 카메라를 마운트에 부착하십시오.

탁상 마운트 부착

탁상 마운트에 카메라를 부착하려면 마운트의 피봇 위로 카메라의 피봇 칼라를 미십시오.

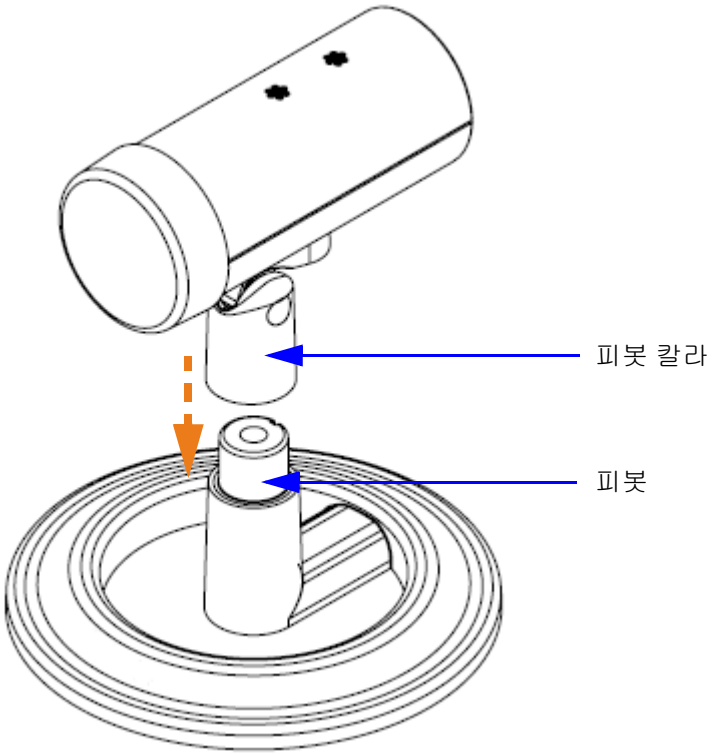

디스플레이 마운트 부착

디스플레이 마운트에 카메라를 부착하려면 다음 단계를 따르십시오.

1. 디스플레이가 설치된 실내의 온도가 15°C(60°F) 이상인지 확인합니다. 마운트에 접착 테이프를 붙이는 데 적합한 온도 범위는 21°C ~ 38°C(70°F ~ 100°F)입니다.

   경고: 15°C(60°F) 미만의 온도에서는 접착제가 디스플레이에 쉽게 부착되지 않을 수 있습니다.

2. 마운트를 부착하려는 디스플레이 상단 부분은 다음 조건을 만족해야 합니다.
   - 수평
   - 깨끗함(때, 먼지, 기름기 및 기타 찌꺼기가 없음)
   - 건조하고 응축된 습기 없음
3. 디스플레이 마운트 아래의 접착제에서 빨간색 필름을 제거합니다.
4. 마운트를 디스플레이 상단에 대고 세게 누릅니다.
5. 접착제가 디스플레이에 접착될 때까지 기다립니다. 실내 온도에서 접착제에 의해 완전히 접착되는 데 72시간이 걸립니다.

   경고: 설치를 계속하기 전에 마운트가 디스플레이에 확실하게 부착되었는지 확인하십시오. 마운트가 제대로 고정되지 않으면 카메라가 파손되는 사고가 생길 수 있습니다.
6. 마운트의 피봇 위로 카메라의 피봇 칼라를 밀어서 디스플레이 마운트에 카메라를 부착합니다.

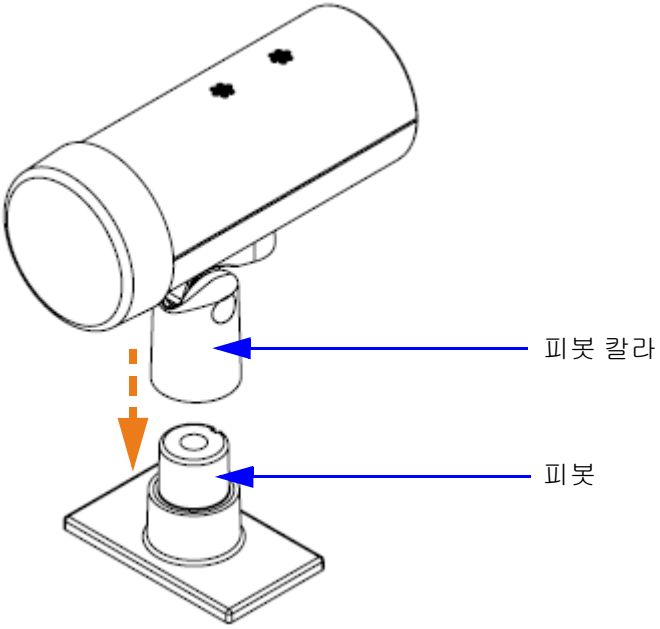

삼각대 소켓 사용

삼각대 소켓과 나사가 피봇 칼라를 카메라에 고정시킵니다. 삼각대와 함께 사용하기 위해 삼각대 소켓을 노출시키려면 피봇 칼라가 카메라에서 분리될 때까지 나사를 푸십시오.

참고: 나사는 피봇 칼라에 부착된 채로 있습니다.

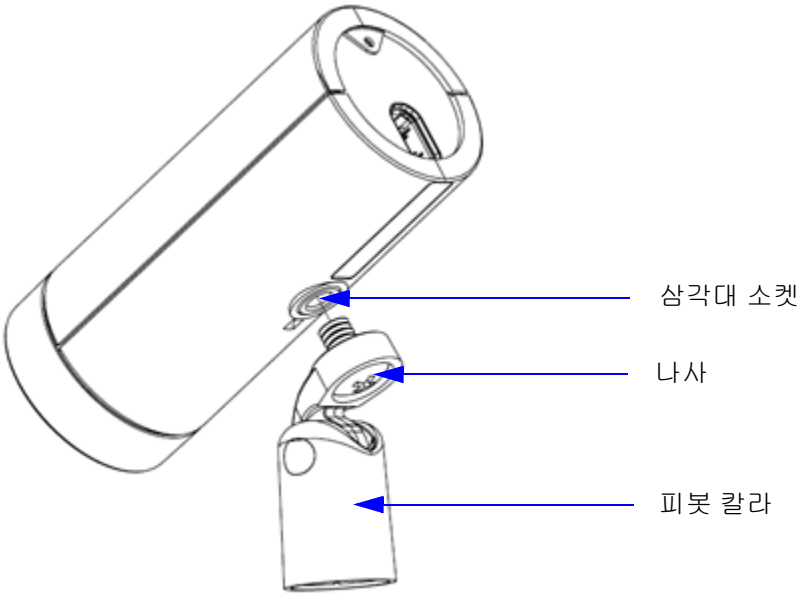

2. 렌즈 뚜껑 제거

카메라에서 렌즈 뚜껑을 제거합니다.

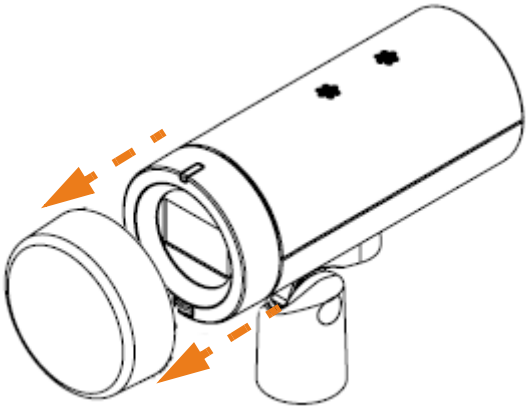

렌즈 뚜껑을 제거하면 상태 LED와 적외선(IR) 센서도 노출될 수 있습니다.

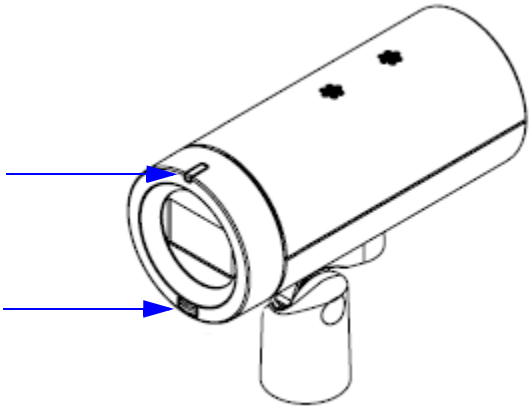

Focus의 왼쪽/오른쪽에서 2 m (6.5피트) 이내에서 사용할 경우 IR 센서는 최대 8 m (26피트) 거리의 LifeSize 리모콘 신호를 감지합니다. Focus 바로 앞에서 리모콘을 사용할 경우에는 IR 센서가 최대 14 m (45피트) 거리의 신호도 감지할 수 있습니다.

상태 LED는 다음과 같이 카메라 상태를 알려줍니다.

LED 색상	**상태**
색상 없음	전원이 꺼졌습니다.
자주색으로 깜박임	카메라가 초기화 중입니다.
파란색으로 깜박임	카메라 소프트웨어를 업그레이드하는 중입니다.
어두운 파란색	카메라가 전원을 공급 받고 있으며 비활성 상태입니다.
밝은 파란색	카메라가 전원을 공급 받고 있으며 활성 상태입니다.
밝은 파란색이 깜박임	LifeSize 리모콘에서 신호가 수신되었습니다.
빨간색 또는 자주색으로 켜짐	카메라가 오작동 중입니다. 도움이 필요하면 고객 지원 팀에 연락하십시오.

3. 코덱에 카메라 연결

LifeSize 코덱에 카메라를 연결하려면 카메라 후면에 있는 포트에 카메라 케이블을 끼우고 반대편 케이블은 코덱 후면 패널의 카메라 기호 가 표시된 포트에 끼웁니다.

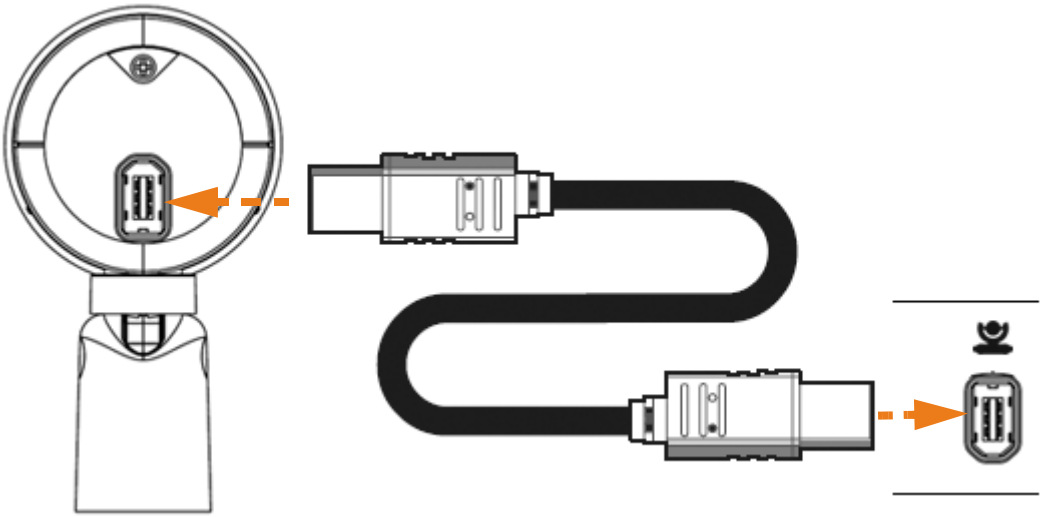

참고: LifeSize 비디오 통신 시스템 모델에 따라, 코덱 포트 위 또는 아래에 카메라 기호가 나타납니다.

4. 카메라 위치 조정

탁상 또는 디스플레이 마운트를 사용할 때 수동으로 카메라를 기울이고 돌리려면 피봇 칼라를 사용합니다. 이 카메라에서는 LifeSize 리모콘의 팬, 틸트 및 카메라 사전 설정 버튼이 지원되지 않습니다.

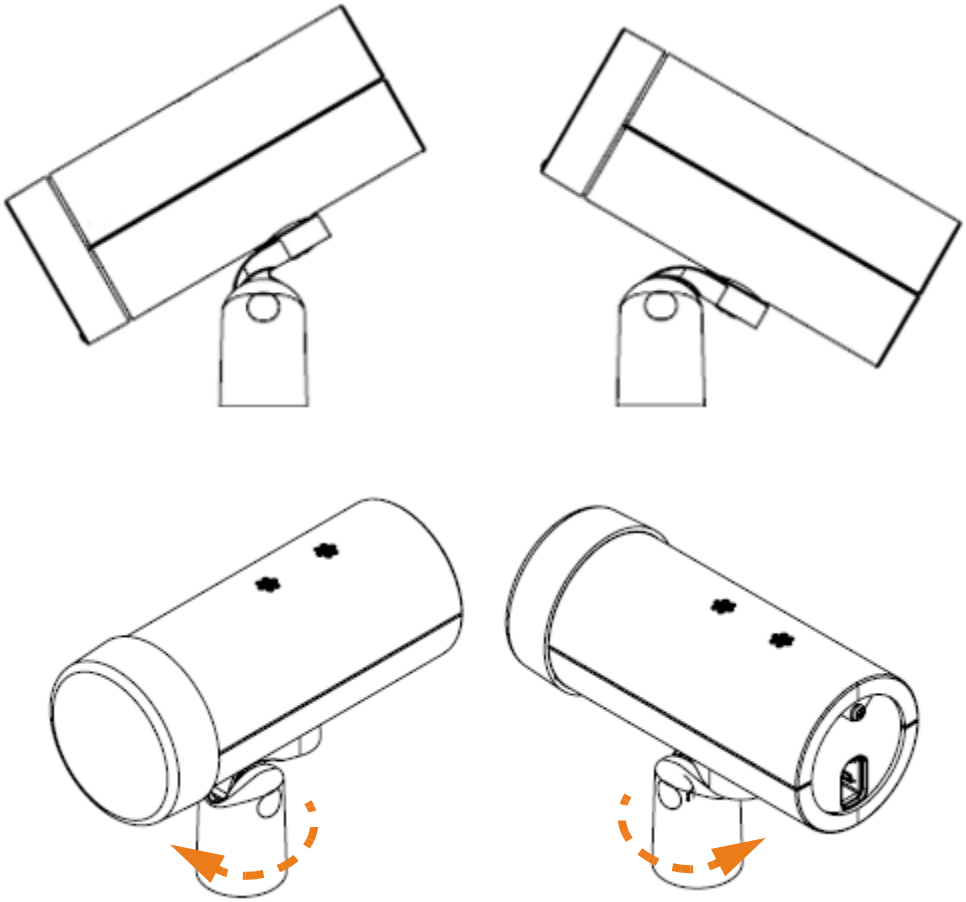

5. 카메라 마이크 제어

Focus를 LifeSize 비디오 통신 시스템에 대한 비디오 및 오디오 입력 모두로 사용할 수 있습니다. Focus 외에 LifeSize 비디오 통신 시스템에 연결된 Phone 또는 MicPod가 없고 기본 시스템 설정을 사용하는 경우 시스템은 Focus를 활성 마이크로 사용합니다.

Focus가 시스템에 연결된 여러 오디오 입력 장치 중 하나일 경우 Focus를 활성 마이크로 사용하려면 **관리자 기본 설정 : 오디오 : 활성 마이크**에서 활성 마이크 기본 설정을 지정해야 합니다. 자세한 활성 마이크 선택 방법은 *LifeSize 비디오 통신 시스템에 관리자 안내서*를 참조하십시오.

활성 마이크인 오디오 입력 장치를 확인하려면 LifeSize 시스템의 **시스템 정보** 페이지로 이동하십시오. 활성 마이크 상태가 *없음*이면 상태 표시줄에 활성 마이크 없음 표시가 나타나 사용할 수 있는 활성 마이크가 없음을 나타냅니다.

활성 마이크 볼륨을 조절하려면 **활성 마이크 볼륨** 기본 설정(**사용자 기본 설정** 또는 **관리자 기본 설정 : 오디오**)을 조정하십시오.

통화 중에 카메라 마이크 음을 끄거나 켜려면 LifeSize 리모콘의 음소거 버튼을 누르십시오. 사용자 인터페이스에 음소거 아이콘이 나타납니다. LifeSize Phone 또는 LifeSize MicPod가 시스템에 연결되어 있는 경우 이러한 장치 중 하나의 음소거 버튼을 눌러서도 카메라의 마이크 음을 끌 수 있습니다.

문제 해결

다음 절에서는 LifeSize Focus 설치 시에 발생할 수 있는 공통적인 문제에 대한 증상, 가능한 원인 및 해결 방법을 설명합니다.

화상 없음

카메라 화상이 디스플레이에 나타나지 않는 경우:

- 카메라 케이블이 카메라와 코덱의 해당 카메라 입력에 확실하게 연결되어 있고 케이블을 막고 있는 것이 없는지 확인합니다.
- 카메라 전면의 파란색 LED가 켜져 있는지(카메라에 전원이 공급되고 있음) 확인합니다. 필요하면 LifeSize 시스템을 재부팅하여 카메라에 전원이 공급되고 있는지를 확인할 수 있습니다.
- **시스템 정보** 페이지로 이동해서, **HD 카메라 1**(그리고 LifeSize Room과 함께 두 대의 카메라를 사용하는 경우 **HD 카메라 2**)과 **유형** 필드를 찾습니다. 연결된 각 카메라의 상태가 *준비*이고 시스템에 연결된 LifeSize Focus의 유형으로 *고정* + *마이크*가 나타나는지 확인합니다.
- LifeSize 시스템의 주 입력이 HD 카메라로 설정되어 있는지 확인합니다.
- 디스플레이에서 코덱까지의 케이블 연결이 올바르고 확실한지 확인하고 디스플레이에 전원이 공급되고 있는지 확인합니다.

왜곡되거나 어두운 화상

화상이 흐리거나 어둡게 나타나는 경우:

- 카메라 렌즈가 깨끗한지 확인합니다. 천으로 카메라 렌즈를 닦습니다. 천은 깨끗하고 부드럽고 보풀이 일지 않는 것이어야 합니다.
- 실내 조명을 조정하거나 **사용자 기본 설정 : 진단 : HD 카메라**로 이동해서 **HD 카메라 밝기** 기본 설정을 조정합니다.

파엔드에서 왜곡된 오디오가 수신됨

통화 중 오디오 입력을 위한 활성 마이크로 카메라를 사용하는 경우 파엔드 참가자가 오디오 음이 왜곡된다고 말하면 LifeSize 시스템에 연결된 스피커 전면에서 0.5 m 이상 떨어진 위치에 카메라를 놓아 보십시오. 카메라 배치 방법은 4ý‰¿Ã¡ˆ¿« 설치 전제 조건을 참조하십시오.