LifeSize® Express 220™ - Guide d'installation

November 2009

Copyright Notice

©2005 - 2009 LifeSize Communications Inc, and its licensors. All rights reserved.

LifeSize Communications has made every effort to ensure that the information contained in this document is accurate and reliable, but assumes no responsibility for errors or omissions. Information in this document is subject to change without notice. Companies, names, and data used in examples herein are fictitious unless noted. This document contains copyrighted and proprietary information, which is protected by United States copyright laws and international treaty provisions. No part of the document may be reproduced or transmitted, in any form or by any means, electronic or mechanical, for any purpose, without the express written permission from LifeSize Communications.

Trademark Acknowledgments

LifeSize® is the trademark of LifeSize Communications Inc. All other trademarks are the property of their respective owners.

Patent Notice

For patents covering LifeSize® products, refer to http://www.lifesize.com/support/legal.

Contacting Technical Services

If you have questions, concerns, or need assistance, contact your LifeSize Partner.

Providing Customer Feedback

LifeSize Communications welcomes your comments regarding our products and services. If you have feedback about this or any LifeSize product, please send it to feedback@lifesize.com. Contact information for LifeSize Communications is as follows:

Method	*Address*
Internet	http://www.lifesize.com
Email	support@lifesize.com
Phone	(877) LIFESIZE or (877) 543-3749 (512) 347-9300
Fax	(512) 347-9301

Préparation en vue de l’installation

Pour préparer l’installation d’un système de visioconférence LifeSize, examinez les conditions physiques de la pièce, la compatibilité avec les écrans et la configuration et les paramètres de votre réseau. LifeSize vous recommande de rassembler les paramètres de votre réseau et les informations d’identification du système avant de commencer l’installation. Reportez-vous au chapitre « Configuration initiale » à la page 6, qui explique quelles informations doivent être collectées et vous fournit l’espace nécessaire pour les noter.

Configuration de la pièce

C’est en fonction de la taille, de la forme, de la disposition et de l’affectation de la pièce que vous devez décider de l’endroit où placer les composants de visioconférence. Par exemple, dans une salle de conférences, placez un LifeSize MicPod ou un LifeSize Phone au milieu des participants puisque l’intervalle de détection de ces appareils est omnidirectionnel.

Avertissement : évitez d’acheminer les câbles du codec dans les zones de passage : trébucher dans les câbles peut en effet entraîner des blessures physiques et endommager les connecteurs des câbles et du codec de façon permanente. S’il n’est pas possible d’éviter que les câbles se trouvent dans des zones de passage, utilisez un système de gestion des câbles ou une stratégie permettant d’éviter aux personnes de trébucher.

L’éclairage de votre environnement influe sur la qualité de l’image. L’éclairage optimal pour les systèmes LifeSize est de 300 à 500 LUX. Si l’éclairage n’est pas suffisant, pensez à ajouter un éclairage artificiel. Un éclairage indirect provenant de sources estompées ou réfléchies par des murs clairs produit souvent d’excellents résultats. Évitez les cas suivants :

- éclairage du sujet, de l’arrière-plan ou de l’objectif de la caméra avec la lumière directe du soleil ;
- éclairage direct du sujet et de l’objectif de la caméra ;
- éclairages colorés ;
- éclairages durs latéraux ou éclairages forts venant du dessus.

Contactez votre administrateur ou votre partenaire LifeSize pour obtenir des informations concernant les demandes d’éclairage spécifiques à votre environnement.

Types d’affichages et résolutions pris en charge

LifeSize Express 220 peut être branché sur des écrans HD (720 p minimum) au moyen d’un câble HDMI, notamment :

- Écrans plats plasma, à cristaux liquides et à diodes électroluminescentes (DEL)
- Téléviseurs à rétroprojection sur grand écran (affichages de 720 p/1080 p)
- Projection directe
- Configurations de salle A/V à rétroprojecteur

Les résolutions d’affichage prises en charge incluent les suivantes :

- Affichage 1 :
  - 1280 x 720p60
  - 1280 x 768p60
  - 1920 x 1080p30
  - 1920 x 1080i60

  La sortie principale de LifeSize Express 220 est réglée par défaut sur 720p60 et fonctionnera avec n’importe quel écran HDMI de 720 p. Pour modifier la résolution des affichages HDMI 1080 après l’installation du système, consultez « Changement de la résolution de l’écran » à la page 17.

  Remarque : la préférence **Résolution de l’affichage 1** sous **Préférences administrateur : Apparence : Affichage** affiche par défaut *Auto* lorsque vous sélectionnez pour elle une option non prise en charge par l’affichage connecté. Pour plus de renseignements sur le dépannage des exceptions de ce comportement et la modification de la résolution de l’affichage, consultez « Changement de la résolution de l’écran » à la page 17.

- Affichage 2 :
  - 1280 x 720p60
  - 1920 x 1080p30
  - 1920 x 1080i60

  Remarque : si vous utilisez deux affichages, vérifiez qu’ils prennent en charge les mêmes résolutions. Vous pouvez choisir une résolution pour les deux affichages en en sélectionnant une pour l’affichage 1 uniquement à l’aide de la préférence **Résolution de l’affichage 1** sous **Préférences administrateur : Apparence : Affichage** après l’installation du système LifeSize. Une résolution autre que 1280 x 768p60 pour l’affichage 1 change automatiquement la résolution de l’affichage 2. Si vous choisissez 1280 x 768p60 pour l’affichage 1, le système LifeSize utilise automatiquement la résolution 1280 x 720p60 pour l’affichage 2.

Placement derrière un pare-feu

LifeSize vous recommande de placer votre système derrière un pare-feu et de bloquer, au minimum, les ports suivants :

- 22 (SSH)
- 23 (Telnet)
- 80 (HTTP)
- 443 (HTTPS)

Si ces ports doivent rester ouverts, veillez à changer les mots de passe de l'administrateur et de l'interface de ligne de commande par défaut pour assurer la sécurité. Pour plus de renseignements sur la modification du mot de passe par défaut de l'administrateur, consultez le guide *Systèmes de communication vidéo LifeSize - Guide de l'administrateur*.

Pour plus d'informations sur le changement du mot de passe de l'interface de ligne de commande, reportez-vous au document *LifeSize Automation Command Line Interface* (Interface de ligne de commande automatisée) disponible sur la page Support de www.lifesize.com.

Vous pouvez également désactiver l'accès SSH et Web sur le système en configurant les préférences dans l'interface utilisateur. L'accès Telnet est désactivé par défaut. Consultez le guide *Systèmes de communication vidéo LifeSize - Guide de l'administrateur* pour plus de renseignements.

Bande passante du réseau

Une qualité médiocre audio et vidéo peut provenir d'une bande passante insuffisante sur votre réseau. LifeSize recommande une bande passante d'au moins 1 mégabit par seconde (entrant et sortant) pour un appel vidéo à haute définition. Dans le cadre des appels vidéo reposant sur une bande passante plus faible, les systèmes LifeSize sélectionnent automatiquement la meilleure résolution possible avec la bande passante disponible.

Serveur DNS (Domain Name Service)

Si vous voulez utiliser les adresses de domaine pour passer des appels, vous devez configurer un serveur DNS (Domain Name Service) ou utiliser un serveur DHCP (Dynamic Host Configuration Protocol) permettant de configurer automatiquement un serveur DNS.

Configuration initiale

Au cours du processus d'installation, votre système LifeSize vous invite à le configurer pour la première fois. LifeSize vous recommande de réunir toutes les informations nécessaires avant de démarrer l'installation. Les sections suivantes vous proposent des instructions pour la collecte de ces données et un moyen de les enregistrer. Il se peut que vous deviez consulter votre administrateur de réseau pour les paramètres de réseau et les informations d'identification de système.

Remarque : les écrans de configuration initiale s'affichent également lorsque vous effectuez une réinitialisation du système. Pour plus de renseignements, consultez la section « Restauration des paramètres par défaut » du guide *Systèmes de communication vidéo LifeSize - Guide de l'administrateur*.

Langue

Sélectionnez la langue dans laquelle l'interface utilisateur va s'afficher. Il s'agit par défaut de l'anglais.

Mots de passe administrateur et utilisateur

Certaines fonctions et préférences disponibles depuis l'interface utilisateur sont accessibles uniquement aux administrateurs à l'aide d'un mot de passe. Pour des raisons de sécurité, LifeSize vous recommande de changer le mot de passe par défaut de l'administrateur (1 2 3 4) lors de la toute première configuration.

Vous pouvez, si vous le désirez, définir un mot de passe utilisateur afin de contrôler l'accès aux préférences utilisateur qui permettent à l'utilisateur d'effectuer les opérations suivantes :

- Changer l'apparence de l'interface utilisateur.
- Spécifier la réponse qui sera apportée aux appels.
- Configurer les réglages audio.
- Modifier les caméras et les paramètres d'entrée de DVI-I.
- Redémarrer le système.

Les mots de passe administrateur et utilisateur peuvent contenir toute combinaison des nombres 0 à 9 et des symboles * (étoile) et # (dièse), à concurrence de 16 caractères.

Remarque : si vous réglez un mot de passe utilisateur, vous pouvez également utiliser le mot de passe administrateur pour accéder aux préférences utilisateur.

Mot de passe administrateur : _____

Mot de passe utilisateur : _____

Identification du système

Les informations qui permettent aux utilisateurs d'identifier le système apparaissent dans l'interface utilisateur.

Définissez votre préférence pour un **Emplacement** en fonction du pays où vous vous trouvez. Il s'agit par défaut des États-Unis. La préférence **Fuseau horaire** définit l'heure système qui s'affiche dans la barre d'état de la page principale de l'interface utilisateur. La valeur par défaut est Heure du méridien de Greenwich. Vous devez régler cette préférence même si vous spécifiez un serveur NTP pendant la configuration initiale (consultez « Paramètres réseau » à la page 8).

Le **Nom du système**, le **Numéro vidéo** et le **Numéro vocal** apparaissent dans l'interface utilisateur, sur l'écran principal. Le nom du système peut également apparaître dans les répertoires locaux et d'entreprise. LifeSize vous recommande de remplacer le nom du système par défaut par un nom éloquent qui identifie le système pour vos utilisateurs.

Nom du système (afin d'identifier cette installation sur le réseau) :_____

Numéro vidéo : _____

Numéro vocal : _____

Préférences vidéo et de composition vocale

Les systèmes LifeSize prennent en charge le protocole IP ou RNIS pour la composition d'appel vidéo. Le réglage par défaut pour la préférence **Composition d'appel vidéo** est *Auto*, qui permet au système de déterminer la méthode optimale pour passer des appels.

LifeSize Express 220 prend en charge VoIP et RNIS pour les appels vocaux. La *Voix sur IP* utilise H.323 ou SIP.

Lorsque vous passez un appel au moyen du bouton **Voix** d'un LifeSize Phone connecté au système, vous pouvez composer des adresses IP ainsi que des numéros de téléphone VoIP ou RNIS.

Lors de la réalisation d'un appel à l'aide de la télécommande ou du bouton **Vidéo** du téléphone, vous pouvez composer des adresses IP. Cela permet aux systèmes d'un réseau d'entreprise ne disposant pas d'un accès à une passerelle d'appeler d'autres systèmes LifeSize du réseau à l'aide d'adresses IP système.

Paramètres réseau

Par défaut, DHCP est activé sur les systèmes LifeSize. Si vous choisissez *Désactivée* pour la préférence **DHCP**, vous devez entrer une **adresse IP** (l'adresse IP configurée localement si elle n'est pas attribuée par un serveur DHCP), le **masque de sous-réseau** (utilisé pour diviser l'adresse IP en un identificateur réseau et un identificateur hôte) et la **passerelle par défaut** (adresse IP de la passerelle par défaut utilisée par le système).

Adresse IP :_____

Masque sous-réseau : _____

Passerelle par défaut : _____

Vous pouvez entrer le **Nom d'hôte** du système. Si vous ne disposez pas d'un serveur DHCP permettant de configurer automatiquement un serveur DNS, vous pouvez entrer les adresses IP pour configurer les **serveurs DNS**. Vous pouvez également définir les noms de domaines à rechercher lors de la résolution des noms d'hôtes. Le système DNS traduit les noms de nœuds réseau en adresses ; spécifiez cette préférence pour utiliser le système DNS afin de traduire les noms d'hôtes de périphériques en adresses IP.

Nom d'hôte : _____

Serveurs DNS : _____

Domaines de recherche des noms : _____

Si vous choisissez une option autre que *Auto* (le réglage par défaut) pour la préférence **Vitesse du réseau**, assurez-vous qu'elle correspond bien à la vitesse et la capacité de duplex configurée sur votre commutateur de réseau.

Vitesse du réseau : _____ Duplex de réseau : _____

Vous pouvez entrer le nom d'hôte ou l'adresse IP d'un serveur NTP (Network Time Protocol) pour définir automatiquement la date et l'heure système. Le système LifeSize ignore la valeur que vous spécifiez pour le nom d'hôte du serveur NTP si la préférence **DHCP** est réglée sur *Activée* et le serveur DHCP peut transmettre une adresse de serveur NTP au système LifeSize.

Network Time Protocol (NTP) : _____

Préférences audio : Microphone actif

Le réglage par défaut de la préférence **Microphone actif** est *Auto*. Le système détecte les périphériques d'entrée audio connectés et choisit l'un d'eux comme microphone actif dans l'ordre suivant :

- téléphone
- entrée microphone

Pour utiliser un périphérique connecté à l'entrée de ligne du codec comme microphone actif, vous devez choisir l'entrée de ligne manuellement pour **Microphone actif**.

Le champ **Microphone actif** de la page **Informations système** indique le périphérique utilisé en tant que microphone actif. Lorsque la valeur est **Aucun**, l'indicateur Aucun microphone actif apparaît dans la barre d'état de l'écran principal de l'interface utilisateur indiquant qu'aucun microphone actif n'est disponible. Vous pouvez consulter la page **Informations système** après avoir installé le système et terminé la configuration initiale. Depuis l'écran principal, appuyez sur le bouton de la télécommande LifeSize.

Remarque : si vous choisissez *Entrée de ligne* ou *Entrée de ligne (sans CEA)* en tant que microphone actif et qu'un périphérique n'est pas branché sur l'entrée de ligne du codec, la page **Informations système** affichera le statut Entrée de ligne pour l'option **Microphone actif**. L'indicateur Aucun microphone actif n'apparaît pas dans l'interface utilisateur.

Les options *Entrée du microphone (sans CEA)* et *Entrée de ligne (sans CEA)* de la préférence **Microphone actif** sont réservées à l'utilisation d'un microphone disposant de son propre compensateur d'écho acoustique.

Préférences audio : Volume du microphone actif

Vous pouvez régler le niveau sonore du microphone actif en sélectionnant **Volume du microphone actif** et en appuyant sur **OK** sur la télécommande LifeSize.

Remarque : un compensateur d'écho acoustique et un réducteur de bruits parasites intégrés sont actifs lorsque le microphone actif est *Entrée du microphone* ou *Entrée de ligne*. Le compensateur d'écho acoustique intégré essaie automatiquement de régler le volume à un niveau optimal.

Un audiomètre apparaît sous **Volume du microphone actif** lorsque vous accédez à cette préférence. Il suit le traitement numérique des signaux, le contrôle de gain automatique (CGA), et les commandes de volume et de tonalité du chemin de transmission de la voix tel que présenté dans l'illustration suivante.

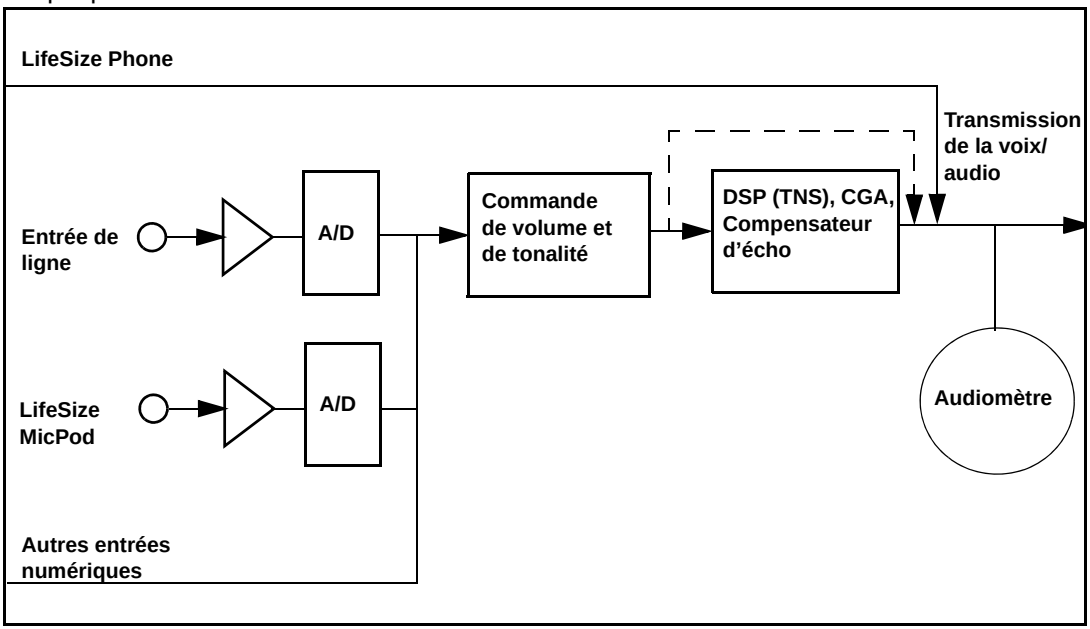

La ligne pointillée illustre le chemin audio lorsque l'option *Entrée du microphone (sans CEA)* ou *Entrée de ligne (sans CEA)* est sélectionnée comme microphone actif. Ce mode est utile pour paramétrer des gains du système mais ne doit jamais être utilisé pendant les appels à moins que l'installation ne comprenne des entrées audio avec CEA externe. Un écho peut se produire lorsqu'aucun CEA n'est utilisé.

Si vous choisissez LifeSize Phone comme microphone actif, la préférence **Volume du microphone actif** n'est pas disponible. Les microphones LifeSize Phone règlent automatiquement le volume. Le flux de la voix évite tout traitement dans le système LifeSize, notamment les commandes de volume et de tonalité, puis est alimenté directement dans le chemin de transmission de la voix.

L'audiomètre affiche le niveau de transmission de la voix en décibels (dB) RMS (valeur efficace) en dessous de l'échelle maximale numérique (DFS). Sa précision est de ± 1 dB. Le niveau maximum est de 0 dB. Les niveaux inférieurs à -50 dB ne sont pas affichés et indiquent une entrée très calme ou inactive. Habituellement, les niveaux pendant un appel montent entre -28 et -22 dB DFS. Le CEA et le CGA tentent de garder le niveau de transmission RMS en dessous de -20 dB DFS. Les images ci-après présentent l'audiomètre à des niveaux différents.

Entrée très calme ou inactive sous -50 dB (aucune barre)

Niveau -20 dB DFS (dernière barre verte)

Niveau -10 dB DFS (dernière barre jaune)

Niveau 0 dB DFS (niveau maximum possible ; première barre rouge à -9 dB)

Niveau habituel de transmission de la voix pendant un appel

Lorsque vous paramétrez l'option **Volume du microphone actif** pour LifeSize MicPod, placez quelqu'un à l'endroit où un participant serait assis dans la salle de conférence et demandez-lui de parler normalement en face du microphone actif.

Utilisez l'audiomètre pour vérifier que le niveau de transmission atteint la plage souhaitée, -28 à -22 dB.

LifeSize recommande un réglage entre 5 et 8 de l'option **Volume du microphone actif** pour la plupart des applications LifeSize MicPod.

Si vous paramétrez l'option **Volume du microphone actif** sur entrée de ligne lorsque vous utilisez un mélangeur externe ou un microphone amplifié, procédez comme suit :

1. Sélectionnez *Entrée de ligne (sans CEA)* pour l'option **Microphone actif**.
2. Placez une personne parlant à un volume normal à environ un mètre, en face du microphone.
3. Réglez le **Volume du microphone actif** et le niveau de sortie du mélangeur externe jusqu'à ce que l'audiomètre arrive à la plage -28 à -22 dB. LifeSize recommande de régler le volume du mélangeur externe afin d'atteindre les niveaux de la plage -28 à -22 dB de l'audiomètre alors que le paramètre de la commande **Volume du microphone actif** n'est pas inférieur à 5 ou supérieur à 15.
4. Si votre microphone ou votre mélangeur utilise un compensateur d'écho, aucun réglage supplémentaire n'est nécessaire. Sinon, sélectionnez *Entrée de ligne* pour l'option **Microphone actif**. Les fonctions de compensateur d'écho, de réduction du bruit et de contrôle de gain automatique du système LifeSize sont activées. Si vous n'utilisez pas de compensateur d'écho, vous risquez de subir des effets d'écho importants.
5. Après le réglage, vérifiez que les niveaux de crête lorsqu'une personne placée à un mètre du microphone parle normalement sont compris dans la plage -28 à -22 dB. Le GCA tente de garder le niveau de transmission en dessous de -20 dB, niveau représenté par les barres vertes du graphique.

Un audiomètre est également disponible pour la préférence **Volume d'entrée de ligne** lors du paramétrage d'un niveau audio pour un périphérique connecté à l'entrée de ligne du codec lorsque l'entrée de ligne n'est pas sélectionnée pour le microphone actif.

Préférences audio : Sortie des appels vidéo et vocaux

Si vous envisagez d'utiliser des haut-parleurs externes à la place du LifeSize Phone pour la sortie audio des appels vidéo et vocaux, assurez-vous que les préférences **Sortie audio des appels vidéo** et **Sortie audio des appels vocaux** sont réglées sur *Sortie de ligne*. Par défaut, la préférence **Sortie audio des appels vidéo** est réglée sur *Sortie de ligne* et la préférence **Sortie audio des appels vocaux**, sur *Téléphone*. Si vous utilisez un LifeSize Phone pour l'audio, réglez ces préférences sur *Téléphone*.

Préférences audio : Test des haut-parleurs

Vous pouvez également tester les principaux haut-parleurs de sortie afin d'obtenir le niveau sonore approprié ou pour vous assurer de leur bon fonctionnement. Sélectionnez *Auto* pour le **Test de la sortie principale audio** afin de procéder à un test des haut-parleurs disponibles. Le test se poursuit jusqu'à ce que vous sélectionniez *Désactivé*. Vous pouvez également envoyer le son au canal gauche ou droit en sélectionnant *Gauche* ou *Droite*. Le son est envoyé simultanément à la sortie de ligne et à la sortie vidéo HD de l'affichage 1.

Composants de LifeSize Express 220

Votre solution LifeSize Express 220 comprend les éléments suivants :

- L'un des composants audio suivants :
  - LifeSize MicPod (voir « Périphériques en option » à la page 19 pour l'option LifeSize MicPod double)
  - LifeSize Phone
- Codec LifeSize Camera 200 avec câble standard de 3 m
- Codec LifeSize Express 220
- Télécommande LifeSize (avec trois piles AAA)
- 1 carte aide-mémoire
- CD de documentation

Installation de LifeSize Express 220

Avant d'installer un système de visioconférence LifeSize, prenez connaissance du document *LifeSize Avis réglementaires et remarques concernant la sécurité* pour obtenir des informations de sécurité importantes. Ce document est disponible sur le CD-ROM de la documentation et sur la page Support du site www.lifesize.com.

Avertissement : procédez avec précaution lors du branchement du codec pour éviter d'endommager les câbles ou les connecteurs figurant sur le codec. Placez l'arrière du codec face à vous ou assurez-vous que tous les connecteurs sont visibles lors du branchement d'un câble au codec.

Pour installer les composants de votre système LifeSize, retirez tous les composants de l'emballage, notamment les câbles, puis placez-les aux endroits de votre choix dans votre salle de conférence.

Avertissement : ne déposez rien sur le codec ou à proximité qui puisse obstruer la circulation d'air autour de l'unité ou dégager de la chaleur. Vous risqueriez de faire surchauffer le système, qui redémarrerait. Une surchauffe prolongée peut endommager le codec. Assurez-vous que la pièce où se trouve le codec est correctement ventilée et que la température est contrôlée.

Consultez la carte aide-mémoire LifeSize livrée avec le système pour une représentation visuelle de la configuration correcte. Les chiffres figurant sur la carte aide-mémoire correspondent aux étapes suivantes :

1. Ouvrez le compartiment à piles situé à l'arrière de la télécommande.
   a. Avant d'insérer les piles, étirez chacune des deux sangles autour du compartiment extérieur le plus proche.
   b. Insérez les deux piles extérieures, l'extrémité négative (-) d'abord contre le ressort, puis enfoncez l'extrémité positive (+) en position en insérant les sangles sous les piles.
   c. Étendez la sangle la plus longue sur les deux piles et insérez l'extrémité négative de la pile du centre en premier lieu contre le ressort afin que la plus longue sangle soit calée sous celle-ci. Enfoncez ensuite l'extrémité positive de la batterie en position.
   d. Étendez les extrémités des sangles sur la batterie du centre et replacez le couvercle.
2. Pour le raccordement de la LifeSize Camera 200, insérez le câble HDMI dans le port HD situé à l'arrière de la caméra et branchez l'extrémité opposée dans le port marqué du symbole entrée HD HD ⊕– situé à l'arrière du codec. Insérez le câble de l'adaptateur électrique dans le port d'alimentation situé à l'arrière de la caméra et branchez l'adaptateur électrique dans la prise de courant.

3. Insérez un câble d'affichage vidéo dans le port situé à l'arrière de votre affichage et l'extrémité opposée dans le port indiqué par le symbole affichage 1 ① situé à l'arrière du codec (3a). Insérez le cordon d'alimentation de l'affichage dans une prise murale.

   Remarque : si vous envisagez d'utiliser des haut-parleurs externes qui ne sont pas intégrés à l'affichage, connectez-les au port indiqué par le symbole sortie de ligne à l'arrière du codec.

   Pour brancher un second affichage, insérez le câble de l'affichage vidéo dans le port situé à l'arrière de votre affichage et l'extrémité opposée dans le port indiqué par le symbole affichage 2 ② situé à l'arrière du codec (3b). Insérez le cordon d'alimentation de l'affichage dans une prise murale. Par défaut, le deuxième affichage est vierge. Après avoir effectué la configuration initiale, reportez-vous à « Configuration d'un deuxième écran » à la page 18 pour achever ce processus.

4. Insérez le câble réseau dans le port réseau indiqué par le symbole LAN, à l'arrière du codec. Insérez l'extrémité opposée du câble réseau dans un port réseau sur le mur.

5. Selon les composants inclus avec le système, connectez l'un des périphériques suivants :

   a. Si vous utilisez un LifeSize MicPod unique pour le son, insérez l'extrémité du câble de LifeSize MicPod celui-ci dans le port microphone indiqué par le symbole à l'arrière du codec. Si le LifeSize MicPod est installé dans un endroit où le cordon peut être tiré ou piétiné, reportez-vous à la section « Fixation du collier de serrage du câble du LifeSize MicPod » à la page 21.

   Avertissement : trébucher sur le câble LifeSize MicPod peut provoquer des blessures corporelles ainsi qu'un endommagement permanent du câble de connexion du LifeSize MicPod et du câble de connexion du codec. LifeSize vous recommande d'utiliser le collier de serrage pour câble inclus dans l'emballage du LifeSize MicPod, tel que décrit dans « Fixation du collier de serrage du câble du LifeSize MicPod » à la page 21.

   Si vous utilisez deux LifeSize MicPod pour l'audio, consultez la section « Configuration de LifeSize MicPod doubles » à la page 20 pour obtenir la description des options de configuration prises en charge.

b. Si vous utilisez le LifeSize Phone pour le son, insérez le câble de téléphone dans le port indiqué par le symbole LAN situé au-dessous du téléphone.

Remarque : le port extérieur indiqué par le symbole sur le LifeSize Phone est réservé à un usage ultérieur.

Insérez l'extrémité opposée du câble de téléphone dans le port indiqué par le symbole de LifeSize Phone à l'arrière du codec. Assurez-vous que les câbles sont bien enfoncés dans les guides afin d'éviter de les endommager.

Remarque : lorsque le LifeSize Phone est connecté à un système de visioconférence LifeSize, vous ne pouvez pas le configurer comme un téléphone mains libres autonome. Configurez votre système à l'aide de l'interface de système de visioconférence LifeSize.

6. Insérez le câble d'alimentation de l'adaptateur électrique dans la sortie d'alimentation indiquée par DC 19V⎓ à l'arrière du codec. Insérez une extrémité du cordon d'alimentation dans l'adaptateur électrique et l'autre extrémité dans une prise.

   Le système LifeSize démarre et un voyant bleu s'allume sur le panneau avant du codec. Consultez « Icônes d'état » à la page 26 pour plus d'informations sur l'état du système lors du démarrage ou lors de changements.

   La caméra s'initialise lors de sa première connexion à un codec ; cette opération dure environ 90 secondes.

   Avertissement : ne dérangez ou ne débranchez pas les périphériques pendant ce temps, car cela pourrait endommager le système.

7. Un écran **Configuration initiale** s'affiche et vous demande de configurer le système. Reportez-vous au chapitre « Configuration initiale » à la page 6 et aux informations que vous avez collectées précédemment pour vous guider dans vos choix de configuration. Utilisez les touches fléchées de la télécommande pour parcourir les préférences qui apparaissent dans les écrans de configuration initiale. Les icônes et leurs descriptions qui apparaissent au bas de chaque écran correspondent aux touches de la télécommande qui indiquent les opérations disponibles pour l'écran ou pour l'objet sélectionné.

   Si l'écran de configuration initiale ne s'affiche pas et que l'affichage est vide, consultez « Résolution des problèmes d'installation » à la page 22.

   Le bas de l'écran contient la barre d'état du système et la barre de navigation. La barre d'état du système indique l'état du système et du réseau. Lors du démarrage du système, son état apparaît également en haut de la liste de **RECOMPOSITION** pour indiquer l'état actuel du système. Reportez-vous au chapitre « Icônes d'état » à la page 26 pour obtenir une explication des icônes d'état que vous pouvez rencontrer.

Verrouillage du codec LifeSize

Vous pouvez verrouiller le codec LifeSize à l'aide d'une boucle de sécurité afin d'empêcher l'enlèvement matériel de l'appareil. Pour obtenir de l'assistance, contactez votre partenaire LifeSize ou le service technique LifeSize.

Changement de la résolution de l'écran

La sortie principale de LifeSize Express 220 est réglée par défaut sur 720p60 et fonctionnera avec n'importe quel écran HDMI de 720 p.

Pour modifier la résolution de l'écran, rendez-vous aux **Préférences administrateur : Apparence : Affichage** et choisissez **Résolution de l'affichage 1**. Vous pouvez faire passer la résolution à 1920 x 1080i60 ou 1920 x 1080p30 et il fonctionnera avec la plupart des écrans HDMI 1080. Toutefois, certains écrans 1080 p ne fonctionneront pas avec le mode 1080p30 et l'écran n'affichera rien. Dans ce cas, vous devez configurer la résolution de l'affichage depuis le LifeSize Phone (consultez la section « Configuration de la sortie d'affichage à partir du LifeSize Phone » à la page 22) ou depuis l'interface de configuration Web du système LifeSize (consultez *Systèmes de communication vidéo LifeSize - Guide de l'administrateur*). Avant de passer à une résolution d'affichage de 1920 x 1080p30, LifeSize vous recommande de vérifier que vous pouvez accéder à la préférence **Résolution de l'affichage 1** à l'aide d'une des méthodes suivantes.

Remarque : pour accéder à l'interface de configuration Web du système, l'accès **HTTP** doit être réglé sur *Activé* (valeur par défaut) dans **Préférences administrateur : Sécurité : Général** et vous devez identifier l'adresse IP du système LifeSize. Celle-ci apparaît dans l'angle supérieur droit de la page principale de l'interface utilisateur.

Configuration d’un deuxième écran

Si vous avez installé un deuxième écran, vous devez le configurer. Dans l’écran principal de l’interface utilisateur, appuyez sur le bouton de la télécommande LifeSize pour accéder au **Menu système**. Accédez à **Préférences administrateur : Apparence : Format** et choisissez **Format d’écran 2**, qui est défini par défaut sur *Aucun*. Choisissez *Présentations + Entrée DVI-I* pour configurer le deuxième affichage. Une fois configuré, l’écran 2 affiche soit entrée DVI-I, soit présentations (local et distant) lorsqu’une présentation est envoyée ou reçue.

Les conditions suivantes s’appliquent en cas d’utilisation de deux écrans avec LifeSize Express 220 :

- L’icône de présentation qui s’affiche sur l’écran pendant un appel pour indiquer qu’une présentation locale ou distante est en cours s’affiche sur l’écran 1. Pour une présentation envoyée par un participant distant, l’icône de réception de présentation s’affiche dans l’angle supérieur gauche de l’écran 1 ; dans le cas d’une présentation envoyée localement, l’icône s’affiche dans l’angle inférieur droit de l’écran 1.
- Seules les vidéos de présentation ou entrées DVI-I peuvent s’afficher sur l’écran 2. Les préférences d’image de fond d’écran et de couleur qui s’affichent dans **Préférences utilisateur : Arrière-plans** et **Préférences administrateur : Apparence : Arrière-plans** n’est disponible que pour l’écran 1. L’interface utilisateur ne s’affiche que sur l’écran 1.

Périphériques en option

Vous pouvez connecter les périphériques en option suivants pour améliorer votre système LifeSize.

Périphérique	Utilisation
Entrée DVI-I	Port DVI-I de connexion d'ordinateurs portables pour les présentations ou pour le partage des données de PC. Pour les périphériques et PC avec sortie VGA, LifeSize inclut un câble DVI-A à VGA. Une source HDMI peut être utilisée avec un adaptateur. Pour plus de renseignements sur les résolutions prises en charge et le support audio, consultez *Systèmes de communication vidéo LifeSize - Guide de l'administrateur*.
Networker	À utiliser avec LifeSize Networker. **Remarque :** ce port est également identifié par le symbole du LifeSize Phone et peut être utilisé avec LifeSize Phone ou avec LifeSize Networker.
Entrée du microphone	À utiliser avec une configuration LifeSize MicPod simple ou double. Dans une configuration LifeSize MicPod simple, vous pouvez ajouter un câble de rallonge (15 mètres) LifeSize MicPod au LifeSize MicPod. Dans une configuration LifeSize MicPod double, vous utilisez une combinaison de deux LifeSize MicPod, un câble répartiteur et des câbles de rallonge dans les grandes pièces pour optimiser la couverture audio. Reportez-vous à la section « Configuration de LifeSize MicPod doubles » à la page 20.
Entrée audio (entrée de ligne)	À utiliser avec une entrée de ligne audio externe, en plus du LifeSize Phone ou de LifeSize MicPod.
Sortie audio (sortie de ligne)	À utiliser avec des haut-parleurs externes non intégrés à l'écran 1 ou avec un casque (gauche plus droite). **Avertissement :** une pression acoustique excessive des oreillettes et casques peut entraîner une perte auditive.
Port USB	Réservé à un usage ultérieur.

Configuration de LifeSize MicPod doubles

Grâce au répartiteur, LifeSize MicPod vous pouvez connecter plusieurs câbles d'extension et deux LifeSize MicPod au port LifeSize MicPod unique sur votre codec LifeSize afin d'obtenir une couverture audio omnidirectionnelle dans de vastes salles de conférence.

Les configurations LifeSize MicPod doubles sont limitées à deux LifeSize MicPod et un câble répartiteur. (Vous ne pouvez pas utiliser plusieurs séparateurs afin de connecter plus de deux LifeSize MicPod.) Vous pouvez toutefois utiliser des variations de trois configurations de câbles d'extension :

- Si vous connectez l'extrémité mâle du séparateur directement au codec, vous pouvez n'utiliser aucun ou un câble d'extension afin de connecter un LifeSize MicPod sur chaque extrémité femelle du séparateur.
- Si vous utilisez un câble d'extension pour connecter le codec au séparateur, vous pouvez n'utiliser aucun ou un câble d'extension afin de connecter un LifeSize MicPod sur chaque extrémité femelle du séparateur.
- Si vous utilisez deux câbles d'extension pour connecter le codec et le séparateur, vous devez connecter les deux LifeSize MicPod directement aux extrémités femelles du séparateur.

Si les LifeSize MicPod sont installés dans un endroit où le cordon peut être tiré ou piétiné, reportez-vous à la section « Fixation du collier de serrage du câble du LifeSize MicPod » à la page 21.

> **Avertissement :** trébucher sur le câble peut provoquer des blessures corporelles ainsi qu'un endommagement permanent du câble de connexion du LifeSize MicPod et du câble de connexion du codec. LifeSize vous recommande d'utiliser le collier de serrage pour câble inclus dans l'emballage du LifeSize MicPod, tel que décrit dans « Fixation du collier de serrage du câble du LifeSize MicPod » à la page 21.

Un codec LifeSize identifie un répartiteur ou un câble branché sur l'entrée du microphone du codec en tant que LifeSize MicPod. Si aucun LifeSize MicPod n'est raccordé au câble de rallonge ou au répartiteur et que l'entrée microphone est sélectionnée comme microphone actif, le son n'est pas disponible. L'indicateur Aucun microphone actif n'apparaît pas sur la barre d'état et le champ **Microphone actif** sur la page **Informations du système** indique *Entrée microphone* comme microphone actif.

Fixation du collier de serrage du câble du LifeSize MicPod

Si le LifeSize MicPod est installé dans un endroit où le cordon peut être tiré ou piétiné, LifeSize recommande l'utilisation du collier de serrage du câble fourni avec le LifeSize MicPod pour éviter les risques de débranchement ou d'endommagement de la prise ou du codec du système de visioconférence LifeSize.

Avant de fixer le collier de serrage sur le codec, assurez-vous que la surface du codec est propre (sans saletés, poussières, huiles et autres résidus) et sèche. Le ruban adhésif sur le collier de serrage est conçu pour un usage unique. Fixez le collier de serrage au codec et faites passer le câble du LifeSize MicPod à travers le collier de serrage, tel qu'indiqué sur le diagramme suivant.

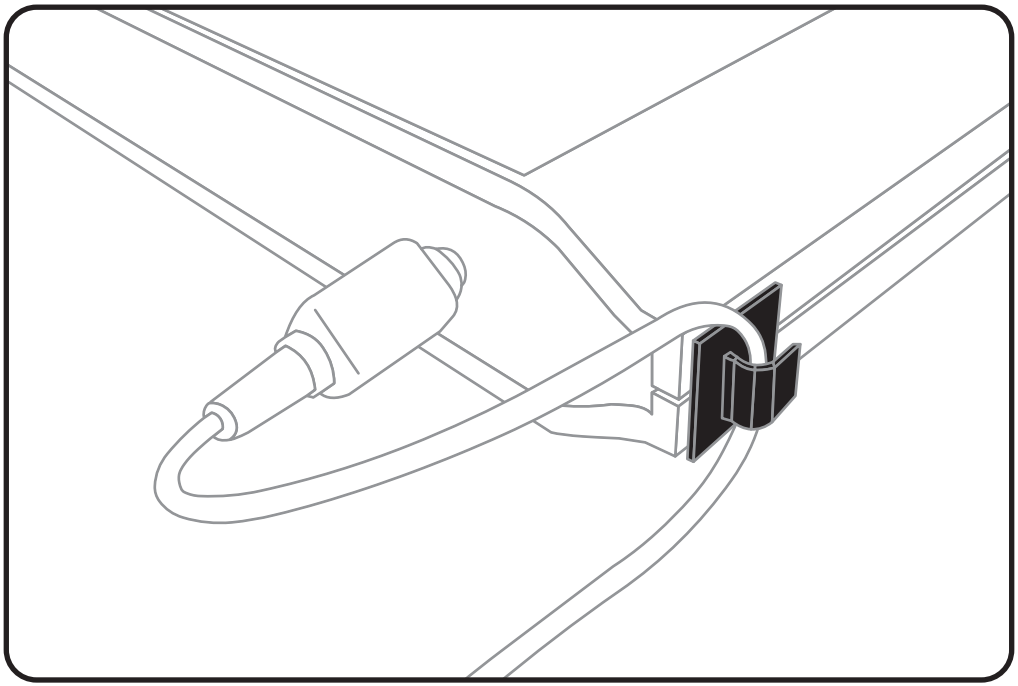

Pour obtenir un collier de serrage de rechange, contactez votre revendeur LifeSize.

Vérification de votre installation

Le guide *Systèmes de communication vidéo LifeSize - Guide de l'administrateur* explique comment effectuer un appel test afin de vérifier votre installation. Il explique également les ajustements supplémentaires que vous devrez peut-être effectuer sur votre configuration LifeSize et votre réseau si vous utilisez :

- un serveur NAT (Network Address Translation)
- un pare-feu
- des contrôleurs d'accès H.323
- le protocole d'ouverture de session (SIP)
- d'autres protocoles de sécurité de réseau

Résolution des problèmes d'installation

Les problèmes d'installation que vous pouvez rencontrer avec votre système LifeSize relèvent souvent de la sortie d'affichage, des câbles mal connectés ou bien de la connectivité ou de la bande passante réseau. Pour plus de renseignements sur la résolution d'autres problèmes que les utilisateurs peuvent rencontrer avec les systèmes LifeSize, consultez le guide *LifeSize Systèmes de communication vidéo - Guide de l'utilisateur*.

Des câbles mal connectés ou pas assez enfoncés peuvent être à l'origine d'un dysfonctionnement du matériel. Lorsque vous recherchez la cause d'un problème, inspectez tout d'abord tous les contrôles externes et les connexions des câbles. Vérifiez que les connexions sont correctes et bien établies, et que rien n'obstrue les câbles.

Configuration de la sortie d'affichage à partir du LifeSize Phone

Si vous utilisez LifeSize Phone et que votre affichage montre l'écran de configuration initiale, mais que l'image est distordue et inutilisable, ou que l'affichage est vide, vous pouvez configurer l'affichage à partir de l'interface utilisateur du LifeSize Phone. Procédez comme suit :

1. Vérifiez qu'aucun appel n'est en cours.
2. Connectez-vous au **Menu admin** sur le LifeSize Phone.
   a. Appuyez successivement sur add add lorsque le téléphone est inactif.
   b. Saisissez le mot de passe d'administrateur (1 2 3 4 par défaut) puis appuyez sur .
3. Appuyez sur **1** sur le clavier pour sélectionner **Préférences**.

4. Appuyez sur **1** sur le clavier pour sélectionner **Affichage 1**.
5. Appuyez sur la touche pour sélectionner **Auto**.
6. Appuyez à nouveau sur la touche pour accepter vos modifications.

   Remarque : si vous restez inactif sur un écran de préférences pendant deux minutes, vous reviendrez à l'écran principal.
7. Lorsque vous avez terminé de paramétrer vos préférences, appuyez sur la touche pour les enregistrer.
8. Appuyez sur pour revenir à l'écran précédent.

Pas d'alimentation

Pour résoudre un problème d'alimentation, effectuez les opérations suivantes :

1. Débranchez le bloc d'alimentation du codec LifeSize et la source CA.
2. Branchez un appareil qui fonctionne dans la source CA pour déterminer si la source fonctionne.
3. Si la source CA fonctionne, raccordez le bloc d'alimentation à la source CA mais pas au codec LifeSize. Si la DEL verte sur le bloc d'alimentation s'allume, le bloc est probablement en bon état.
4. Débranchez le bloc d'alimentation de la source CA. Raccordez le bloc d'alimentation au codec LifeSize. Rebranchez le bloc d'alimentation sur la source CA. Si le codec LifeSize ne démarre pas et que la DEL verte du bloc d'alimentation baisse en intensité, le codec peut être en cause.

L’adresse IP affiche une valeur non valide

Une fois que vous avez terminé la configuration initiale, si l’adresse IP qui apparaît en haut de l’écran principal affiche une valeur non valable, cela peut être dû à l’une des causes suivantes :

Condition	Résolution
L’appareil est configuré pour obtenir une adresse utilisant le protocole DHCP alors qu’aucun serveur DHCP n’est disponible. **Remarque :** le client DHCP s’attribue lui-même une adresse dans le réseau 169.254 de classe B et le symbole de réseau rouge apparaît dans la barre d’état de l’écran principal.	Vérifiez que l’appareil est connecté à un réseau pourvu d’un serveur DHCP.
Connexion défectueuse du câble Ethernet.	Remplacez le câble Ethernet par un câble de haute qualité.
L’appareil est configuré pour utiliser une adresse IP statique, mais aucune adresse IP n’a été saisie.	Identifiez et saisissez les informations IP nécessaires si vous désactivez le protocole DHCP.
La connexion réseau n’est pas disponible. Un symbole réseau rouge apparaît dans la barre d’état de l’écran principal.	Vérifiez votre connexion réseau.

Problèmes de caméra

La vidéo de la caméra apparaît dans une petite fenêtre sur l'écran principal de l'interface utilisateur au-dessus de la liste de **RECOMPOSITION**. Si aucune n'apparaît à partir de la caméra, procédez comme suit :

- Assurez-vous que la caméra est connectée correctement au codec LifeSize, comme décrit dans la section « Installation de LifeSize Express 220 » à la page 14.
- Assurez-vous que le voyant de couleur bleue, situé à l'avant de la caméra, est allumé et ne clignote pas, ce qui indique que l'alimentation est active.
- Dans l'écran principal de l'interface utilisateur, appuyez sur le bouton de la télécommande LifeSize pour accéder au **Menu système**. Appuyez sur pour accéder à la page 2 de la page **Informations système**. Assurez-vous que la caméra est à l'état **Prêt**.
- Assurez-vous que la principale entrée est réglée sur la caméra haute définition. Appuyez sur sur la télécommande. Si **Entrée principale : Caméra HD** ne s'affiche pas en haut de l'écran, appuyez sur pour afficher la boîte de dialogue de sélection de l'**Entrée principale**. Utilisez les touches fléchées de la télécommande pour sélectionner la caméra haute définition appropriée et appuyez sur **OK**.

Amélioration d'une image sombre

Si l'image est trop sombre, vous pouvez ajuster la préférence **Luminosité de la caméra HD** dans les **Préférences utilisateur (ou administrateur) : Diagnostics : Caméra haute définition**.

Le périphérique d'entrée vidéo connecté ne fonctionne pas

Lorsque vous branchez un périphérique d'entrée vidéo ayant des fonctions qui ne sont pas prises en charge par un système LifeSize, l'état **Hors de portée** apparaît sur la page **Informations système** en regard de cette entrée. Il se peut que le périphérique soit dans un mode que le codec ne prend pas en charge. Il suffit peut-être de changer de mode. Si cela ne fonctionne pas, alors le périphérique n'est pas pris en charge.

Icônes d’état

Le tableau suivant identifie les icônes qui peuvent apparaître dans la barre d’état du système.

Icône	Condition
	Signale que le sous-système de communication est en cours d’initialisation. Si cette icône réapparaît après le démarrage du système, un problème est survenu. Redémarrer le système.
	Signale que le système est en cours d’initialisation. Quand le système est en cours d’initialisation, la fonctionnalité sur l’écran principal est désactivée et aucune entrée n’apparaît dans la liste de RECOMPOSITION. Cette icône apparaît également quand un nouveau périphérique est connecté au système après le démarrage du système et disparaît quand le périphérique est prêt. Si l’icône ne disparaît pas, cela signifie qu’un problème est survenu et qu’il faut redémarrer le système.
	Indique que le téléphone branché a été détecté et qu’il est en cours d’initialisation. Si l’icône ne disparaît pas, cela signifie qu’un problème est survenu et qu’il faut redémarrer le système.
	Indique qu’aucun microphone actif n’est connecté au système. Vérifiez les connexions du périphérique puis vérifiez l’option sélectionnée pour la préférence **Microphone actif**.
État du réseau	Identifie l’état du réseau, comme suit : connecté (indicateur vert) en cours (indicateur jaune) déconnecté (indicateur rouge)
Surchauffe du système	Cet indicateur jaune vous alerte lorsque la température du système est au-dessus de la température normale de fonctionnement. Le codec ajuste automatiquement la vitesse du ventilateur pour se refroidir. Cet indicateur rouge vous alerte lorsque le système est surchauffé et qu’il approche la température de fonctionnement maximale autorisée. Il redémarre automatiquement le système lorsqu’il s’allume. Avertissement : les températures qui nécessitent un redémarrage du codec endommagent de manière permanente les composants du codec. Assurez-vous que la pièce où se trouve le codec est correctement ventilée et que la température est contrôlée.