LifeSize® Team 220™ Installationshandbok

November 2009

Copyright Notice

©2005 - 2009 LifeSize Communications Inc, and its licensors. All rights reserved.

LifeSize Communications has made every effort to ensure that the information contained in this document is accurate and reliable, but assumes no responsibility for errors or omissions. Information in this document is subject to change without notice. Companies, names, and data used in examples herein are fictitious unless noted. This document contains copyrighted and proprietary information, which is protected by United States copyright laws and international treaty provisions. No part of the document may be reproduced or transmitted, in any form or by any means, electronic or mechanical, for any purpose, without the express written permission from LifeSize Communications.

Trademark Acknowledgments

LifeSize® is the trademark of LifeSize Communications Inc. All other trademarks are the property of their respective owners.

Patent Notice

For patents covering LifeSize® products, refer to http://www.lifesize.com/support/legal.

Contacting Customer Support

If you have questions, concerns, or need assistance, contact your LifeSize Partner.

Providing Customer Feedback

LifeSize Communications welcomes your comments regarding our products and services. If you have feedback about this or any LifeSize product, please send it to feedback@lifesize.com. Contact information for LifeSize Communications is as follows:

Method	*Address*
Internet	http://www.lifesize.com
E-mail	support@lifesize.com
Phone	(877) LIFESIZE or (877) 543-3749 (512) 347-9300
Fax	(512) 347-9301

Förberedelser inför installationen

När du förbereder installationen av ett LifeSize-videokommunikationssystem ska du tänka på rummets fysiska förhållanden, kompatibiliteten med bildskärmar och nätverkets konfiguration och inställningar. LifeSize rekommenderar att du samlar in alla uppgifter om nätverksinställningar och systemidentifikation innan du inleder installationen. Avsnittet ”Ursprunglig konfiguration” på sidan 6 innehåller förklaring av vilka uppgifter som behövs och har plats för att anteckna dessa.

Rummets konfiguration

Rummets storlek, form, layout samt det antal personer som får finnas i rummet avgör var du ska placera komponenterna för videokonferenser. Exempel: i ett konferensrum som används av många ska en LifeSize MicPod eller LifeSize Phone placeras i mitten av av deltagargruppen eftersom enheternas upptäcktsmönster är flerriktat.

Varning! Undvik att dra kablar från codec över områden med fottrafik, eftersom man kan snubbla över kablarna, vilket kan orsaka personskador och permanenta skador på kabelkontakter och codec. Om du måste dra kablar över områden med fottrafik ska du använda någon form av skydd eller hinder för att undvika möjligheten att någon snubblar över kablarna.

Belysningen i miljön påverkar bildkvaliteten. Den optimala belysningen för LifeSize-systemen är 300 till 500 LUX. Om ljusnivån är för låg kan du eventuellt lägga till konstgjord belysning. Indirekt ljus från skuggade källor eller reflekterat ljus från ljusa väggar ger ofta utmärkt resultat. Undvik följande:

- direkt solljus på motivet, bakgrunden eller kameraobjektivet
- direkt belysning av motivet och kameraobjektivet
- färgat ljus
- kraftig belysning från sidan eller starka ljuskällor ovanifrån

Rådfråga administratören eller din LifeSize-partner angående särskilda krav på belysning för just din miljö.

Bildskärmstyper och upplösningar som kan användas

LifeSize kan anslutas till HD-bildskärmar (minst 720p) via en HDMI-kabel, inklusive:

- plasma-, LCD- och platta LED-bildskärmar
- stora tv-skärmar med projicering bakifrån (skärmar med 720p/1080p)
- skärmar med projicering framifrån
- konfigurationer för ljud/video-rum med projicering bakifrån

Bildskärmsupplösningar som kan användas inkluderar följande:

Bildskärm 1:

- 1280 x 720p60
- 1280 x 768p60
- 1920 x 1080p30
- 1920 x 1080i60

Bildskärm 2:

- 1280 x 720p60
- 1280 x 768p60
- 1920 x 1080p30
- 1920 x 1080i60

Den primära utmatningen från LifeSize Team 220 är som standard 720p60 och fungerar med alla 720p HDMI-bildskärmar. Information om hur du ändrar upplösningen för 1080 HDMI-bildskärmar finns i avsnittet ”Ändra bildskärmsupplösning” på sidan 19.

Obs! Inställningen **Upplösning för Bildskärm 1** och **Upplösning för bildskärm 2** under **Inställningar för administratör : Utseende : Bildskärmar** blir som standard *Auto* om du väljer ett alternativ för de här inställningarna som inte kan användas med den anslutna bildskärmen. Ytterligare information om felsökning av undantag till detta beteende och hur du ändrar bildskärmsupplösningen finns i avsnittet ”Ändra bildskärmsupplösning” på sidan 19.

LifeSize rekommenderar att du använder en konfiguration med två bildskärmar för presentationer.

Obs! Om upplösningen inte är samma begränsas Bildskärm 2 till att visa presentationer och kommer inte att kunna spegla den primära bildskärmen eller visa samtal. Ytterligare information finns i avsnittet ”Konfigurera en andra bildskärm” på sidan 20.

Placering bakom en brandvägg

LifeSize rekommenderar att du placerar systemet bakom en brandvägg och åtminstone blockerar följande portar:

- 22 (SSH)
- 23 (Telnet)
- 80 (HTTP)
- 443 (HTTPS)

Om du behöver ha någon av dessa portar öppen ska du ändra standardlösenorden för administratör och gränssnittet för kommandorad för att vara på den säkra sidan. Information om hur du ändrar standardlösenordet för administratör finns i avsnittet ”Ändra lösenordet för administratör” i *LifeSize Videokommunikationssystem – Handbok för administratörer*.

Information om hur du ändrar lösenordet för gränssnittet för kommandorad finns i dokumentet *LifeSize Automation Command Line Interface* på supportsidan på www.lifesize.com.

Du kan även inaktivera SSH och webbåtkomst genom att konfigurera inställningar i användargränssnittet. Standardinställningen är att åtkomst till Telnet är inaktiverad. Ytterligare information finns i *LifeSize Videokommunikationssystem – Handbok för administratörer*.

Nätverksbandbredd

Dålig ljud- och videokvalitet kan bero på otillräcklig bandbredd i nätverket. LifeSize rekommenderar att nätverket ska kunna använda en bandbredd på minst 1 Mb/s (inkommande och utgående) för ett videosamtal med hög definition. LifeSize-systemen väljer automatiskt den bästa upplösning som kan uppnås med den tillgängliga bandbredden under videosamtal med lägre bandbredder.

DNS-server

Om du planerar att använda domänadresser för uppringning av samtal måste du konfigurera en DNS-server (Domain Name Service) eller använda en DHCP-server (Dynamic Host Configuration Protocol) som ställer in en DNS-server automatiskt.

Ursprunglig konfiguration

Under installationen uppmanar LifeSize-systemet dig att konfigurera systemet för första gången. LifeSize rekommenderar att du samlar ihop all nödvändig information före installationen. Följande avsnitt innehåller riktlinjer för insamling och medel för registrering av dessa uppgifter. Det kan hända att du behöver rådfråga nätverksadministratören angående nätverksinställningar och information om systemidentifikation.

Obs! Skärmarna för ursprunglig konfiguration visas även sedan du har utfört en återställning av systemet. Ytterligare information finns under ”Återställa standardinställningarna” i *LifeSize Videokommunikationssystem – Handbok för administratörer*.

Språk

Du kan välja det språk som ska användas i användargränssnittet. Standardspråket är engelska.

Lösenord för administratör och användare

Vissa funktioner och inställningar i användargränssnittet är endast tillgängliga för administrativa användare med ett lösenord. Av säkerhetsskäl rekommenderar LifeSize att du ändrar standardlösenordet (1 2 3 4) för administratör under den ursprungliga konfigurationen.

Du kan ställa in ett användarlösenord som begränsar åtkomsten till användarinställningar som har att göra med följande:

- ändringar av användargränssnittets utseende
- specifikation av hur samtal tas emot
- konfiguration av ljudinställningar
- ändring av inställningar för kameror och DVI-I-ingång
- starta om systemet

Lösenorden för administratör och användare kan bestå av valfri kombination av siffrorna 0-9 och symbolerna * (stjärna) och # (brädstapel) och vara upp till 16 tecken långa.

Obs! Om du ställer in ett användarlösenord kan du även använda lösenordet för administratör för att få åtkomst till användarinställningarna.

Lösenord för administratör: _____

Användarlösenord: _____

Systemidentifikation

Information som identifierar systemet för användarna visas i hela användargränssnittet.

Ställ in alternativet **Plats** för ditt land. Standardinställningen är USA. Inställningen **Tidszon** anger den systemtid som ska visas i statusfältet på huvudsidan i användargränssnittet. Standardtid är GMT (Greenwich Mean Time). Du måste ange denna inställning även om du anger en NTP-server under den ursprungliga konfigurationen (se ”Nätverksinställningar” på sidan 8).

Uppgifterna **Systemnamn**, **Videonummer** och **Röstnummer** visas på huvudskärmen i användargränssnittet. Systemnamnet kan även visas i lokala kataloger och företagskataloger. LifeSize rekommenderar att du ändrar standardnamnet för systemet till något som är meningsfullt för användarna.

Systemnamn (för att identifiera den här installationen i nätverket): _____

Videonummer: _____

Telefonnummer: _____

Inställningar för uppringning av video- och röstsamtal

LifeSize-systemen stöder antingen IP- eller ISDN-protokollet för uppringning av videosamtal. Standardalternativet för inställningen **Videosamtal** är *Auto*, vilket gör att systemet avgör den bästa uppringningsmetoden.

Du kan välja antingen *VoIP*, *ISDN* eller *Tonval* för inställningen **Uppringning av röstsamtal**. *VoIP* använder H.323 eller SIP för röstsamtal och *Tonval* använder PSTN. Standard är VoIP.

Obs! Pulsuppringning kan inte användas.

När du ringer ett samtal med hjälp av knappen **Röst** på en LifeSize Phone som är ansluten till systemet och uppringning av röstsamtal är inställt på Tonval kan du endast ringa till telefonnummer som använder PSTN-koppling. När uppringning av röstsamtal är inställt på VoIP kan du ringa upp IP-adresser och telefonnummer.

När du ringer ett samtal med hjälp av fjärrkontrollen eller använder knappen **Video** på telefonen kan du ringa till både telefonnummer och IP-adresser. Detta innebär att system, som finns i ett företagsnätverk, men som inte har åtkomst till en gateway, kan ringa till andra LifeSize-system i nätverket med hjälp av systemets IP-adresser.

Nätverksinställningar

Standardinställningen är att DHCP är aktiverat på LifeSize-systemen. Om du väljer *Inaktiverad* för **DHCP** måste du ange en **IP-adress** (den lokalt konfigurerade IP-adressen om den inte tilldelats av en DHCP-server), **Subnätmask** (används för att partitionera IP-adressen till en nätverks- och en värdidentifierare) och **Standardgateway** (IP-adress för den standardgateway som systemet använder).

IP-adress: _____

Subnätmask: _____

Standardgateway: _____

Du kan ange systemets **Värdnamn**. Om du inte har någon DHCP-server som automatiskt ställer in en DNS-server, kan du ange IP-adresserna för att konfigurera **DNS-servrar**. Du kan även definiera de domännamn som ska avsökas vid lösning av värdnamn. DNS översätter nätverksnoder till adresser. Ange denna inställning för att använda DNS vid lösning av värdnamn för enheter till IP-adresser.

Värdnamn: _____

DNS-servrar: _____

Sök namn i domäner: _____

Om du väljer ett annat alternativ än *Auto* (standardvalet) för inställningen **Nätverkshastighet** ska du se till att detta alternativ stämmer överens med hastigheten och duplex som är konfigurerade på nätverksväxeln.

Nätverkshastighet: _____ Nätverksduplex: _____

Du kan antingen ange värdnamnet eller IP-adressen för en NTP-server (Network Time Protocol) för att ställa in systemets datum och tid automatiskt. LifeSize-systemet ignorerar värden som du anger för NTP-serverns värdnamn om inställningen för **DHCP** är *Aktiverad* och DHCP-servern kan överföra en NTP-serveradress till LifeSize-systemet.

NTP (Network Time Protocol): _____

Inställningar för ljud: Aktiv mikrofon

Standardinställningen för **Aktiv mikrofon** är *Auto*. Systemet upptäcker anslutna ljudingångsenheter och väljer en av dem till den aktiva mikrofonen i den här ordningsföljden:

- telefon
- mikrofon in
- kamera 1

Om du vill använda en enhet som är ansluten till Linje in på codec som den aktiva mikrofonen måste du först välja Linje in manuellt för **Aktiv mikrofon**.

Fältet **Aktiv mikrofon** på sidan **Systeminformation** visar vilken enhet som fungerar som aktiv mikrofon. När värdet är **Ingen**, visas indikatorn Ingen aktiv mikrofon i statusfältet i på huvudskärmen i användargränssnittet, vilket anger att ingen aktiv mikrofon är tillgänglig. Du kan visa sidan **Systeminformation** sedan du har installerat systemet och slutfört den ursprungliga konfigurationen. Tryck på knappen på LifeSize-fjärrkontrollen från huvudskärmen.

Obs! Om du väljer *Linje in 1, Linje in 1 (ingen AEC), Linje in 2* eller *Linje in 2 (ingen AEC)* som aktiv mikrofon och ingen enhet är ansluten till lämplig kontakt på codec visar sidan **Systeminformation** Linje in1 eller Linje in 2 som status för **Aktiv mikrofon**. Indikatorn Ingen aktiv mikrofon visas inte i användargränssnittet.

Alternativen *Mikrofon in (Ingen AEC), Linje in 1 (ingen AEC) och Linje in 2 (inten AEC)* för inställningen **Aktiv mikrofon** används för mikrofoner med inbyggd akustisk ekoannullering (AEC).

Inställningar för ljud: Volym för aktiv mikrofon

Du kan ställa in ljudvolymen för den aktiva mikrofonen genom att välja **Volym för aktiv mikrofon** och trycka på **OK** på LifeSize-fjärrkontrollen.

Obs! En inbyggd akustisk ekoannullering och brusreducerare är aktiva när *Mikrofon in*, *Kamera 1 eller Linje in* är den aktiva mikrofonen. Den inbyggda akustiska ekoannulleraren försöker automatiskt att justera ljudvolymen till optimal nivå.

En ljudmätare visas nedanför **Volym för aktiv mikrofon** när du öppnar inställningen. Ljudmätaren följer den digitala signalbearbetningen, AGC (Automatic Gain Control), och reglagen för volym och ton på den överförda röstvägen enligt nedanstående illustration.

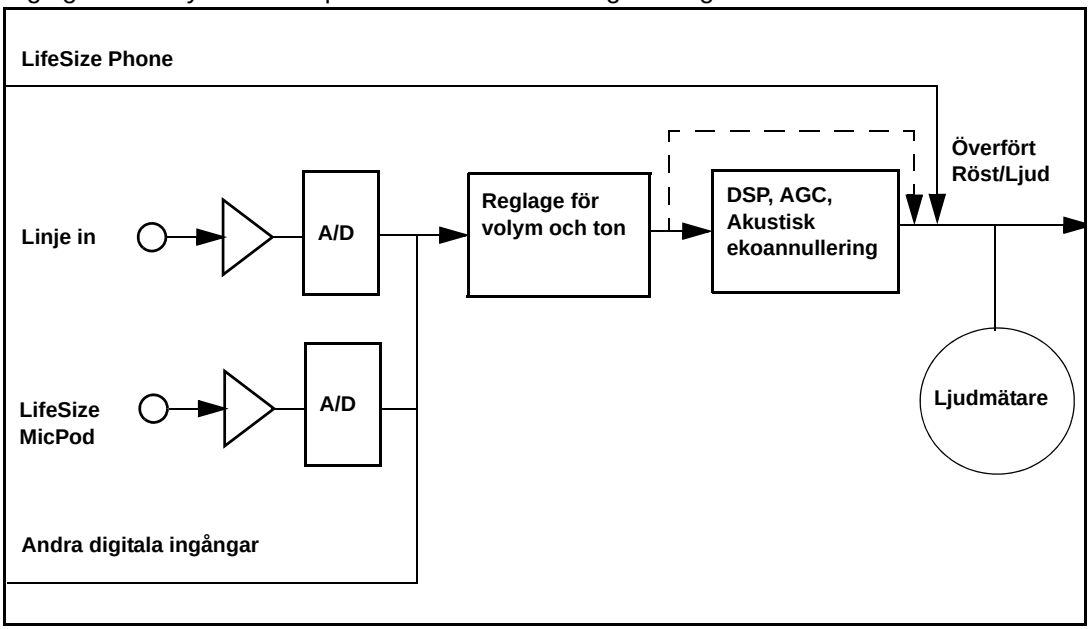

Den streckade linjen illustrerar ljudvägen när alternativet *Mikrofon in (Ingen AEC), Linje in 1 (ingen AEC)* eller *Linje in 2 (ingen AEC)* är valt som aktiv mikrofon. Det här läget är användbart för inställning av systemförstärkningar, men ska aldrig användas under samtal såvida inte installationen innefattar ljudingångar med externa AEC. Eko kan förekomma om AEC inte används.

Om du väljer LifeSize Phone som aktiv mikrofon är inställningen **Volym för aktiv mikrofon** inte tillgänglig. Volymen i LifeSize Phone-mikrofoner justeras automatiskt. Röstströmmen går förbi all bearbetning i LifeSize-systemet, inklusive reglagen för volym och ton, och matas direkt in i den överförda röstströmmen.

Ljudmätaren visar den överförda röstens nivå i decibel (dB) effektivvärde (RMS) nedanför den digitala fulla skalan (DFS). Mätarens noggrannhet är ± 1 dB. Den maximala nivån är 0 dB. Nivåer under -50 dB visas inte och anger en mycket svag eller inaktiv ingång. Typiska toppnivåer under ett samtal är -28 till -22 dB DFS. AEC och AGC försöker att hålla RMS-överföringsnivån under -20 dB DFS. Följande bilder visar hur en ljudmätare ser ut vid olika nivåer.

Mycket tyst eller inaktiv ingång under -50 dB (inga staplar)

-20 db DFS-nivå (sista gröna stapeln)

-10 db DFS-nivå (sista gula stapeln)

0 db DFS-nivå (högsta möjliga nivå; första röda stapeln är -9 dB)

Typisk nivå för överförd röst i ett samtal

När du ska ställa in **Volym för aktiv mikrofon** för LifeSize MicPod eller LifeSize Focus ska du placera någon där en deltagare i ett samtal normalt kommer att sitta i konferensrummet och be honom eller henne att tala med normal röstnivå mot den aktiva mikrofonen.

Använd ljudmätaren för att visuellt verifiera att överföringens toppnivåer ligger mellan -28 och -22 dB.

LifeSize rekommenderar en volyminställning på 5 till 8 för **Volym för aktiv mikrofon** för de flesta LifeSize MicPod-tillämpningar.

LifeSize rekommenderar en volyminställning på 5 till 10 för Volym för aktiv mikrofon för de flesta LifeSize Focus-tillämpningar.

Om du anger **Volym för aktiv mikrofon** till Linje in när du använder en extern mixer eller förstärkt mikrofon ska du göra så här:

1. Välj antingen *Linje in 1 (ingen AEC)* eller *Linje in 2 (ingen AEC)* för **Aktiv mikrofon** beroende på vilken kontakt för Linje in på codec som enheten är ansluten till.

2. Placera en person framför mikrofonen cirka en meter bort och låt honom eller henne tala med normal röst.

3. Justera **Volym för aktiv mikrofon** och utgångsnivån för den externa mixern tills mätaren når området -28 till -22 dB. LifeSize rekommenderar att du justerar volymen för den externa mixern så att du får toppnivåer i området -28 till -22 dB i ljudmätaren med reglaget **Volym för akiv mikrofon** inställt på minst 5 men ej över 15.

4. Om den mikrofon eller mixer som du använder en enhet för ekoannullering behövs inga ytterligare justeringar. Välj annars *Linje in 1 eller Linje in 2* för **Aktiv mikrofon**. Detta innebär att LifeSize-systemets funktioner för ekoannullering, brusreducering och automatisk förstärkningskontroll slås på. Om du inte använder någon enhet för ekoannullering kan det hända att extrema ekoeffekter förekommer.

5. Kontrollera att toppnivåerna under normalt tal en meter från mikrofonen ligger inom området -28 till -22 dB efter justeringen. AGC försöker att hålla överföringsnivån under -20 dB, vilket är det gröna stapelområdet på ljudmätaren.

Det finns även en ljudmätare för inställningarna **Volym för Linje in 1** och **Volym för Linje in 2** som används för att ställa in en ljudnivå för en enhet som är ansluten till dessa ingångar på codec när Linje in 1 eller 2 inte är vald som aktiv mikrofon.

Inställningar för ljud: Ljud från video- och röstsamtal

Om du avser att använda andra externa högtalare än LifeSize Phone för ljud vid både video- och röstsamtal ska du ställa in både **Ljudutgång under videosamtal** och **Ljudutgång under röstsamtal** till *Linje ut*. Om du använder LifeSize Phone för ljud ska du ange dessa inställningar till *Telefon*. Standardinställningen är att **Ljudutgång under videosamtal** är *Linje ut* och att **Ljudutgång under röstsamtal** är *Telefon*.

Inställningar för ljud: Testa högtalare

Du kan även testa de primära utgångshögtalarna för att få lämplig ljudnivå eller för att säkerställa att de fungerar på rätt sätt. Välj *Auto* för **Test av primär ljudutsignal** för att gå igenom ett test av de tillgängliga högtalarna. Testet fortsätter tills du väljer *Av*. Du kan även skicka tonen till antingen vänster eller höger kanal genom att välja *Testa vänster* eller *Testa höger*. Tonen skickas samtidigt till båda Linje ut och HD-video ut för Bildskärm 1.

LifeSize Team 220 – Komponenter

Kartongen med LifeSize Team 220 innehåller följande komponenter:

- En av följande ljudkomponenter:
  - LifeSize Phone
  - LifeSize MicPod – (se ”Valfri kringutrustning” på sidan 21 för information om alternativ alternativet med två LifeSize MicPod)
- LifeSize Camera 200 med en standard HDMI-kabel på 3 m
- LifeSize Team 220 Codec
- LifeSize Fjärrkontroll – (inklusive tre AAA-batterier)
- Lathund
- Cd-skiva med dokumentation

Installera ett LifeSize Team 220-system

Innan du installerar ett LifeSize-videokommunikationssystem ska du läsa dokumentet *LifeSize Safety and Regulatory Notices* som innehåller säkerhetsinformation. Dokumentet finns på cd-skivan med dokumentation samt på sidan Support på www.lifesize.com.

Varning! Var försiktig när du ansluter kablarna till codec, så att du inte skadar dem eller kontakterna på codec. Vänd dig mot baksidan på codec eller se till att du kan se kontakterna när du ansluter kablar till codec.

Ta ut alla komponenterna för LifeSize-systemet från respektive produktpaket, inklusive kablar, och placera dem på lämpliga ställen i konferensrummet när du är redo att installera dem.

Varning! Lägg inga föremål ovanpå eller bredvid codec som kan hindra luftflöde runt enheten eller som kan generera värme. Om du gör det kan systemet överhettas och starta om. Längre tids överhettning kan skada codec. Säkerställ att rummet där codec finns har lämplig ventilation och temperaturkontroll.

Lathunden för LifeSize, som levererades med systemet, innehåller bilder som visar korrekt installation. Siffrorna på lathunden motsvarar följande moment:

1. Öppna batteriutrymmet på baksidan av fjärrkontrollen.
   a. Sträck vart och ett av de två banden tvärs över det yttre batteriutrymmet som är närmast respektive band innan du sätter i batterierna.
   b. Sätt i de två yttre batterierna, först den negativa änden (-) mot fjädern och tryck sedan ned den positiva (+) änden, så att båda banden ligger under batterierna.
   c. Lägg det längre tygbandet över båda batterierna och sätt först i det mittersta batteriets negativa ände mot fjädern, så att det längre tygbandet ligger under batteriet. Tryck sedan ned den positiva änden av batteriet i utrymmet.
   d. Lägg ändarna av tygbanden över det mittersta batteriet och sätt tillbaka luckan.

2. Montera codec på stativet genom att rikta in stifthålen vid basen. Fäst codec på stativet genom att dra åt bulten på undersidan av code-stativet. *Valfritt:* Montera gummifötterna på undersidan av codec-stativet. Codec är även avstt att kunna ligga plant om du väljer att inte montera enheten på stativet.

Varning! Använd endast det stativ och den bult som ingår i produktkartongen med codec. Om du använder ett stativ och en bult för en annan LifeSize-modell kan detta skada codec.

Obs! När du använder stativet rekommenderar LifeSize att du åtminstone drar de tjockare kablarna (DVI och HDMI) genom kabelklämman av plast på stativet för att förbättra stabiliteten för enheten och förhindra att den välter. Du kan även avlägsna stativet och lägga codec på en plan yta för att förbättra stabiliteten.

3. Anslut en LifeSize Camera 200 till codec genom att ansluta HDMI-kabeln till HD-porten på baksidan av kameran och ansluta den andra änden i porten som är märkt med symbolen HD in 1 HD 1 på baksidan av codec. Sätt i strömadapterkabeln i strömuttaget på baksidan av kameran och anslut strömadaptern till ett eluttag.

   Obs! LifeSize Camera 200 kan endast användas när den är ansluten till HD in på codec.

4. Anslut HDMI-bildskärmskabeln till porten på baksidan av bildskärmen och den andra änden till porten som är märkt med symbolen för bildskärm 1 HD① på baksidan av codec. (Om du använder codec i upprätt position med stativet rekommenderar LifeSize att du drar denna kabel genom kabelklämman på stativet.) Anslut bildskärmens strömkabel till ett elektriskt uttag.

   Anslut en andra bildskärm genom att ansluta videobildskärmskabeln till porten på baksidan av din bildskärm och den andra änden till porten märkt med symbolen för bildskärm 2 HD② på baksidan av av codec. (Om du använder codec i upprätt position med stativet rekommenderar LifeSize att du drar denna kabel genom kabelklämman på stativet.) Anslut bildskärmens strömkabel till ett elektriskt uttag. Standard är att den andra bildskärmen är tom och visar ett meddelande som uppmanar dig att konfigurera inställningarna för bildskärmen. När du har slutfört den ursprungliga konfigurationen ska du läsa anvisningarna i avsnittet ”Konfigurera en andra bildskärm” på sidan 20 för att slutföra processen.

5. Anslut nätverkskabeln till nätverksporten som är märkt med symbolen LAN på baksidan av codec. Anslut den andra änden av nätverkskabeln till en nätverksport i väggen.

6. Gör något av följande:

   a. Om du använder LifeSize Phone för ljud ska du ansluta telefonkabeln till porten som är märkt med symbolen LAN på undersidan av telefonen.

      Obs! Den externa porten som är märkt med symbolen ⟨•••⟩ på LifeSize Phone är avsedd för framtida bruk.

      Anslut den andra änden av telefonkabeln till porten som är märkt med symbolen LifeSize Phone ▶ på baksidan av codec. Kontrollera att kablarna sitter fast i skårorna, så att de inte kan skadas.

      Obs! När LifeSize Phone är ansluten till ett LifeSize-videokommunikationssystem kan du inte konfigurera den som en fristående högtalartelefon. Konfigurera ditt system med hjälp av gränssnittet LifeSize-videokommunikationssystem.

b. Om du använder en LifeSize MicPod för ljud ska du ansluta kabeländen från LifeSize MicPod till mikrofonporten som är märkt med symbolen mikrofon 🎙 på baksidan av codec. Om du använder codec i upprätt position med stativet rekommenderar LifeSize att du drar denna kabel genom kabelklämman på stativet. Om LifeSize MicPod är installerad på en plats där någon kan dra i eller snubbla över kabeln ska du läsa avsnittet ”Ansluta kabelklämman för LifeSize MicPod” på sidan 23.

Varning! Om någon snubblar över sladden till LifeSize MicPod kan detta medföra personskador samt permanenta skador på LifeSize MicPod-kabelkontakten och kontakten på codec. LifeSize rekommenderar att du använder den kabelklämma som finns i produktkartongen för LifeSize MicPod enligt beskrivningen i ”Ansluta kabelklämman för LifeSize MicPod” på sidan 23.

Om du använder två LifeSize MicPod för ljud ska du läsa avsnittet ”Konfigurera dubbla LifeSize MicPod-enheter” på sidan 22 som innehåller beskrivningar av de konfigurationsalternativ som kan användas.

7. Anslut sladden från strömadaptern till strömuttaget som är märkt **DC 19V⎓** på baksidan av codec (nära underkanten). Anslut den ena änden av strömsladden till strömadaptern och den andra änden till ett elektriskt vägguttag.

   LifeSize-systemet startar och den blå lampan på framsidan av codec tänds. ”Statusikoner” på sidan 28 innehåller ytterligare information om systemets status när det startar eller när förhållandena ändras.

   Kameran initieras första gången den ansluts till en codec och detta tar cirka 90 sekunder.

Varning! Stör inte enheterna och koppla inte heller isär dem under denna tidsperiod eftersom detta kan skada systemet.

---

8. Skärmen **Ursprunglig konfiguration** visas och du uppmanas att konfigurera systemet. Se ”Ursprunglig konfiguration” på sidan 6 och använd den information som du tidigare angav som vägledning under konfigurationsvalen. Använd pilknapparna på fjärrkontrollen för att navigera till de inställningar som visas på skärmarna för ursprunglig konfiguration. Ikonerna som visas längst ned på varje skärm motsvarar knapparna på fjärrkontrollen och anger vilka åtgärder som är tillgängliga för skärmen eller det valda objektet.

   Om skärmen för ursprunglig konfiguration inte visas och bildskärmen är tom ska du läsa avsnittet ”Felsökning av installationsproblem” på sidan 24.

   Längst ner på skärmen finns systemets statusfält och navigeringsfältet. Systemets statusfält anger status för systemet och nätverket. När systemet startar visas även status högst upp på listan **ÅTERUPPRINGNING** för att ange systemets aktuella tillstånd. Avsnittet ”Statusikoner” på sidan 28 innehåller förklaringar till de statusikoner som du kan träffa på.

Ansluta en PSTN-telefonlinje

Om du valde alternativet *Tonval* för inställningen **Uppringning av röstsamtal** under den ursprungliga konfigurationen ska du se till att ansluta en RJ-11 PSTN-telefonsladd till PSTN-telefonporten märkt på LifeSize-codec och den andra änden till en telefonjack i väggen.

Låsa LifeSize-codec

Du kan låsa LifeSize-codec med en säkringswire för att förhindra att enheten avlägsnas fysiskt. Du kan kontakta din LifeSize-partner eller LifeSize Kundtjänst för att få hjälp med detta.

Ändra bildskärmsupplösning

Den primära utmatningen påLifeSize Team 220 är som standard 720p60 och den fungerar med alla 720p HDMI-bildskärmar.

Ändra bildskärmsupplösningen genom att gå till **Inställningar för administratör : Utseende : Bildskärmar** och välja Upplösning för bildskärm 1. Du kan ändra upplösningen till 1920x1080i60 eller 1920x1080p30 och den fungerar med de flesta 1080 HDMI-bildskärmar. Vissa 1080p-bildskärmar fungerar dock inte i läget 1080p30 och skärmen kan vara tom. Om så är fallet måste du konfigurera bildskärmsupplösningen från LifeSize Phone (se ”Konfigurera bildskärmsutmatning från LifeSize Phone” på sidan 25) eller från gränssnittet för webbadministration för LifeSize-systemet (se *LifeSize Videokommunikationssystem – Handbok för administratörer*). LifeSize rekommenderar att du, innan du ändrar bildskärmsupplösningen till 1920x1080p30, kontrollerar att du kan använda inställningen **Upplösning för bildskärm 1** med hjälp av någon av dessa metoder.

Obs! För att du ska kunna öppna gränssnittet för webbadministration för systemet måste åtkomst till HTTP vara inställt på *Aktiverat* (standard) under **Inställningar för administratör : Säkerhet : Allmänt** och du måste identifiera LifeSize-systemets IP-adress. Systemets IP-adress visas högst upp på huvudskärmen i användargränssnittet.

Konfigurera en andra bildskärm

Om du installerade en andra bildskärm måste du konfigurera den. Navigera till **Inställningar för administratör : Utseende : Layout** och välj **Layout för bildskärm 2**, som enligt standard är inställd på *Ingen*.

- Välj *Presentationer* + *DVI-I-ingång* för att visa presentationer (lokala och fjärr) under ett samtal som skickar eller tar emot en presentation. När inget samtal pågår visas DVI-I-ingången på bildskärmen.
- Välj *Samtal* + *Presentationer* + *DVI-I-ingång* för att visa:
  - videobilder från videosamtal
  - presentationer (lokala och fjärr) under ett samtal som skickar eller tar emot en presentation
  - DVI-I-ingång när inget samtal pågår
- Välj *Samsändningssamtal* + *DVI-I-ingång* för att visa samma utmatning på Bildskärm 2 som på Bildskärm 1 under samtal.

Om du använder en VGA-projektor som Bildskärm 2 ska du gå till **Inställningar för administratör : Utseende : Bildskärmar** och välja **Upplösning för bildskärm 2**. Konfigurera upplösningen till 1280 x 768, så att den matchar standard HD-konfigurationen för Bildskärm 1.

Obs! Om du vill använda alternativet *Samtal* + *Presentationer* + *DVI-I-ingång* eller *Samsändningssamtal* + *DVI-I-ingång* måste du ställa in Bildskärm 1 och Bildskärm 2 till samma upplösning. Om du inte gör detta visas ett varningsmeddelande och alternativet tvingas till *Presentationer* + *DVI-I-ingång.*

Valfri kringutrustning

Du kan ansluta följande extra kringutrustningsenheter för at utöka ditt LifeSize-system:

Kringutrustningsenhet	Användning
HD-kamera	För användning med LifeSize Camera eller LifeSize Focus.
Mikrofon in	För användning med enkel eller dubbel konfiguration av LifeSize MicPod I en enkel konfiguration av LifeSize MicPod kan du lägga till en LifeSize MicPod-förlängningskabel på 15 m till LifeSize MicPod. I en dubbel konfiguration av LifeSize MicPod kan du använda en kombination av två LifeSize MicPod-enheter, en delningskabel och förlängningskablar i större lokaler för att få en bredare täckning av ljudingången. Avsnittet ”Konfigurera dubbla LifeSize MicPod-enheter” på sidan 22 innehåller ytterligare information.
DVI-I-in (Dator in)	För användning med enheter och laptopdatorer för presentationer eller för delning av data från persondator. Accepterar både digital video och VGA analoga signaler med korrekt adapterkabel. LifeSize inkluderar en DVI-A till VGA-kabel för enheter och datorer med VGA-utgång. En HDMI-källa kan användas med en adapter. Ytterligare information om upplösningar som kan användas och stöd för ljud finns i *LifeSize Videokommunikationssystem – Handbok för administratörer*.
Ljud in (Linje in) Ljud in (Linje in)	För användning med en extern linjenivåljudingång, förutom LifeSize Phone eller LifeSize MicPod.
Networker	För användning med LifeSize Networker.
Analog telefonlinje in	För PSTN-koppling.
USB-port	Reserverat för framtida användning.

Konfigurera dubbla LifeSize MicPod-enheter

Om du använder två LifeSize MicPod-enheter kan du använda en delningskabel för att ansluta en kombination av förlängningskablar och två LifeSize MicPod-enheter till en port LifeSize MicPod på LifeSize-codec för maximalt flerriktat ljudupptagningsområde i större konferensrum.

Dubbla LifeSize MicPod-konfigurationer begränsas till två LifeSize MicPod-enheter och en delningskabel. (Du kan inte använda flera delare för att ansluta fler än två LifeSize MicPod-enheter.) Du kan dock använda variationer för tre konfigurationer av förlängningskablar:

- Om du ansluter hanänden av delaren direkt till codec kan du använda ingen eller en förlängningskabel för att ansluta en LifeSize MicPod till var och en av honändarna på delaren.
- Om du använder en förlängningskabel för att ansluta codec till delaren kan du använda ingen eller en förlängningskabel för att ansluta en LifeSize MicPod till var och en av honändarna på delaren.
- Om du använder två förlängningskablar för att ansluta codec till delaren måste du ansluta båda LifeSize MicPod-enheterna direkt till honändarna på delaren.

Om LifeSize MicPod är installerad på en plats där någon kan dra i eller snubbla över kabeln ska du läsa avsnittet ”Ansluta kabelklämman för LifeSize MicPod” på sidan 23.

Varning! Om någon snubblar över kabeln kan detta medföra personskador samt permanenta skador på LifeSize MicPod-kabelkontakten och kontakten på codec. LifeSize rekommenderar att du använder den kabelklämma som finns i produktkartongen för LifeSize MicPod enligt beskrivningen i ”Ansluta kabelklämman för LifeSize MicPod” på sidan 23.

En LifeSize-codec identifierar alla delare och kablar som är anslutna till mikrofoningången på codec som en LifeSize MicPod. Ljud är inte tillgängligt om ingen LifeSize MicPod är ansluten till förlängnings- eller delningskabeln och mikrofoningången är vald som aktiv mikrofon. Indikatorn Ingen aktiv mikrofon visas inte i statusraden och fältet **Aktiv mikrofon** på sidan **Systeminformation** anger att *Mikrofon in* är den aktiva mikrofonen.

Ansluta kabelklämman för LifeSize MicPod

Om LifeSize MicPod är uppställd i ett område där någon kan dra i eller snubbla över kabeln rekommenderar LifeSize att du använder kabelklämman, som ingår i leveransen av LifeSize MicPod, för att minska risken för frånkoppling av eller skador på kontakten eller codec för LifeSize-videokommunikationssystemet.

Innan du fäster kabelklämman på codec ska du se till att ytan på codec är ren (fri från smuts, damm, olja och andra rester) och torr. Den självhäftande tejpen på kabelklämman är endast avsedd för engångsbruk. Fäst kabelklämman på codec och för in LifeSize MicPod-kabeln genom klämman enligt nedanstående illustration.

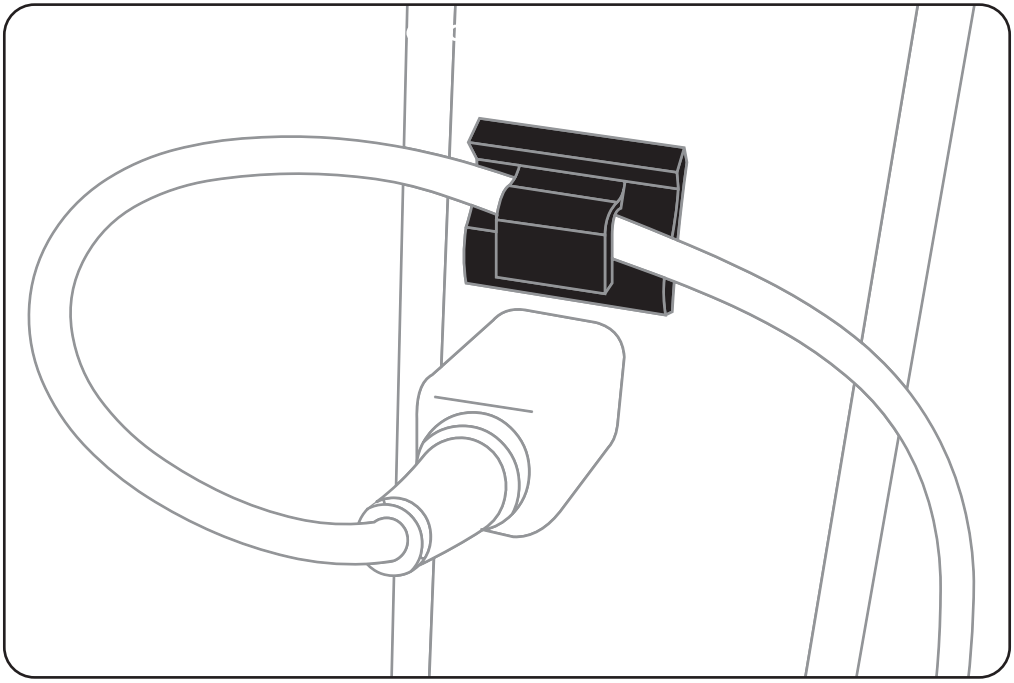

Om du vill en ny kabelklämma ska du kontakta din LifeSize-partner.

Verifiera installationen

LifeSize Videokommunikationssystem – Handbok för administratörer innehåller förklaringar till hur du ringer ett testsamtal för att verifiera installationen. Den innehåller även förklaringar till ytterligare justeringar som du eventuellt behöver göra i konfigurationen av LifeSize och nätverket om du använder:

- NAT (Network Address Translation)
- en brandvägg
- H.323-gatekeepers
- SIP (Session Initiation Protocol)
- andra system för nätverkssäkerhet

Felsökning av installationsproblem

De problem som kan förekomma vid installationen av LifeSize-system har vanligtvis att göra med felaktigt anslutna kablar eller nätverkets bandbredd eller anslutning. Ytterligare information om felsökning av andra problem som du kan råka ut för med LifeSize-system finns i *LifeSize Videokommunikationssystem – Användarhandbok.*

Felaktigt anslutna eller löst sittande kablar är vanliga orsaker till problem med maskinvara. När du undersöker ett systemproblem, ska du först inspektera alla yttre reglage och kabelanslutningar. Kontrollera att anslutningarna är korrekta och säkra och att det inte finns något som hindrar kablarna.

Konfigurera bildskärmsutmatning från LifeSize Phone

Om du använder LifeSize Phone och bildskärmen visar den ursprungliga konfigurationsskärmen, men bilden är förvrängd och oanvändbar eller tom, kan du konfigurera bildskärmen från användargränssnittet för LifeSize Phone. Gör så här:

1. Kontrollera att inga samtal pågår.
2. Logga in på **Adminmeny** på din LifeSize Phone.
   a. Tryck på i tur och ordning när telefonen inte används.
   b. Ange lösenordet för administratör (standardvärdet 1 2 3 4) och tryck på .
3. Tryck på **1** på knappsatsen och välj **Inställningar**.
4. Tryck på **1** på knappsatsen och välj **Bildskärm 1**.
5. Tryck på knappen för att välja **Auto**.
6. Tryck på knappen för att godta ändringarna.

   Obs! Om du inte använder någon av inställningsskärmarna under två minuter kommer du tillbaka till huvudskärmen.
7. När du är klar ska du trycka på knappen för att spara inställningarna.
8. Tryck på för att återvända till föregående skärm.

Ingen ström

Utför felsökning av problem med strömförsörjning genom att följa de här anvisningarna:

1. Koppla från nätadaptern (PSU) från LifeSize-codec och växelströmskällan.
2. Anslut en enhet som du vet fungerar till växelströmskällan för att avgöra om den fungerar.
3. Om växelströmskällan fungerar ska du ansluta PSU till växelströmskällan, men anslut inte PSU till LifeSize-codec. Om den gröna lampan på PSU tänds är det antagligen inget fel på PSU-enheten.
4. Koppla bort PSU från växelströmskällan. Anslut PSU till LifeSize-codec. Koppla åter in PSU till växelströmskällan. Om LifeSize-codec inte startar och den gröna lampan på PSU tonas ned kan codec vara orsaken till problemet.

IP-adressen visar ogiltigt värde

Om den IP-adress som visas högst upp på huvudskärmen visar ett ogiltigt värde sedan du har genomfört den ursprungliga konfigurationen, kan ett av följande förhållanden föreligga:

Tillstånd	Lösning
Enheten är konfigurerad för att hämta en adress med DHCP och ingen DHCP-server är tillgänglig. **Obs!** DHCP-klienten tilldelar sig själv en adress i 169.254-klass B nätverket och den röda nätverkssymbolen visas i statusfältet på huvudskärmen.	Bekräfta att enheten är kopplad till ett nätverk som har en DHCP-server.
Felaktig koppling med Ethernetkabel.	Byt ut Ethernetkabeln mot en kabel av hög kvalitet.
Enheten är konfigurerad att använda en statisk IP-adress, men ingen IP-adress har angivits.	Identifiera och ange den nödvändiga IP-informationen om du inaktiverar DHCP.
Nätverksanslutning är inte tillgänglig. Den röda nätverkssymbolen visas i statusfältet på huvudskärmen.	Kontrollera nätverksanslutningen.

Problem med kameror

Videon från kameran visas i ett litet fönster på huvudskärmen i användargränssnittet ovanför listan **Återuppringning**. Om ingen video från kameran visas ska du göra följande:

- Kontrollera att kameran är rätt ansluten till LifeSize-codec enligt beskrivningen i avsnittet ”Installera ett LifeSize Team 220-system” på sidan 14.
- Kontrollera att den blå lampan på framsidan av kameran är tänd och inte blinkar, vilket anger att kameran är påslagen.
- Tryck på knappen från huvudskärmen i användargränssnittet för att öppna **Menyn System**. Tryck på för att öppna sidan 2 för **Systeminformation**. Kontrollera att kamerans status är **Redo**.
- Kontrollera att den primära ingången är inställd på högdefinitionskamera. Tryck på på fjärrkontrollen. Om **Primär ingång : HD-kamera** inte visas högst upp på skärmen ska du trycka på för att öppna dialogrutan för val av **Primär ingång**. Använd pilknapparna på fjärrkontrollen för att välja rätt högdefinitionskamera och tryck på **OK**.

Förbättra en svag bild

Om bilden är för svag kan du justera inställningen **Ljusstyrka för HD-kamera** under **Inställningar för användare (eller administratör) : Diagnostik : Högdefinitionskamera**.

Ansluten enhet för videoingång fungerar inte

När du ansluter en enhet för videoingång som har funktioner som inte kan användas i ett LifeSize-system visas statusen **Utanför område** på sidan **Systeminformation** för ingången. Enheten kan vara i ett läge som codec inte kan använda. Det kan hjälpa att byta läge. I annat fall kan enheten inte användas.

Statusikoner

Följande tabell identifierar de ikoner som kan visas i systemets statusfält.

Ikon	Tillstånd
	Anger att undersystemet för kommunikation håller på att initieras. Om ikonen visas på nytt efter systemet har startat, har ett problem uppstått. Starta om systemet.
	Anger att systemet håller på att initieras. När systemet håller på att initieras är funktionerna på huvudskärmen inaktiverade och listan ÅTERUPPRINGNING är tom. Den här ikonen visas även när en ny enhet ansluts till systemet sedan systemet har startats och försvinner när enheten är klar att användas. Om ikonen fortsätter att visas sedan systemet har startat, har ett problem uppstått och systemet måste startas om.
	Anger att den anslutna telefonen har identifierats och telefonen initieras. Om ikonen fortsätter att visas sedan systemet har startat, har ett problem uppstått och systemet måste startas om.
	Anger att systemet inte har någon aktiv mikrofon. Kontrollera enhetens anslutningar och kontrollera sedan vilket alternativ du har valt för inställningen **Aktiv mikrofon**.
Nätverks-status	Identifierar nätverkets status enligt följande: anslutet (grön indikator) pågår (gul indikator) frånkopplat (röd indikator)
Överhettning av systemet	Den här gula indikatorn varnar dig när systemtemperaturen överstiger den normala driftstemperaturen. Codec justerar fläkthastigheten automatiskt för att kyla av enheten. Den röda indikatorn varnar dig att systemet är överhettat och närmar sig den högsta tillåtna driftstemperaturen. Om temperaturen överstiger denna gräns startar systemet automatiskt om. Varning! Temperaturer som kräver att codec startar om kan permanent skada codec-komponenterna. Säkerställ att rummet där codec finns har lämplig ventilation och temperaturkontroll.